anteo

CATALOGO PARTI DI RICAMBIO
SPARE PARTS CATALOGUE
CATALOGUE DES PIECES DETACHEES
CATALOGO DE PIEZAS DE REPUESTO

REP 15

Da matricola **154**

Libretto codice 920 stampato il **9-07-2003**

Tavola Table Table Tabla	Descrizione Description Designation Denominaciones
1.1	Articolazione-traversa-ancoraggio Joint-cross member-fastening Articulation-traverse-ancrage Articulación-travesaño-fijación
2	Impianto oleodinamico Hydraulic plant Circuit hydraulique Instalación hidráulica
6	Centralina elettroidraulica Electrohydraulic unit Groupe électro-hydraulique Centralita electro-hidráulica
7	Comandi integrati Integrated controls Commandes intégrées Mandos integrados
7A	Quadro comandi Control board Tableau de commande Panel de mandos
8	Comandi ausiliari Auxiliary controls Commandes auxiliaires Mandos auxiliares
10	Piattaforma Platform Plate-forme Plataforma
10.1	Piattaforma Platform Plate-forme Plataforma
11	Ferma-roll Roll-stop device Butée de rouleaux Dispositivo para bloqueo de ruedas
12	Componenti elettrici Electric components Composants électriques Componentes eléctricos

REP 15

Da matr. a matr.
From s.n. to s.n.
Du n.s au n.s.
De matr. a matr.
154

Tavola N°
Table Nr.
Table Nr.
Tabla N°
1.1

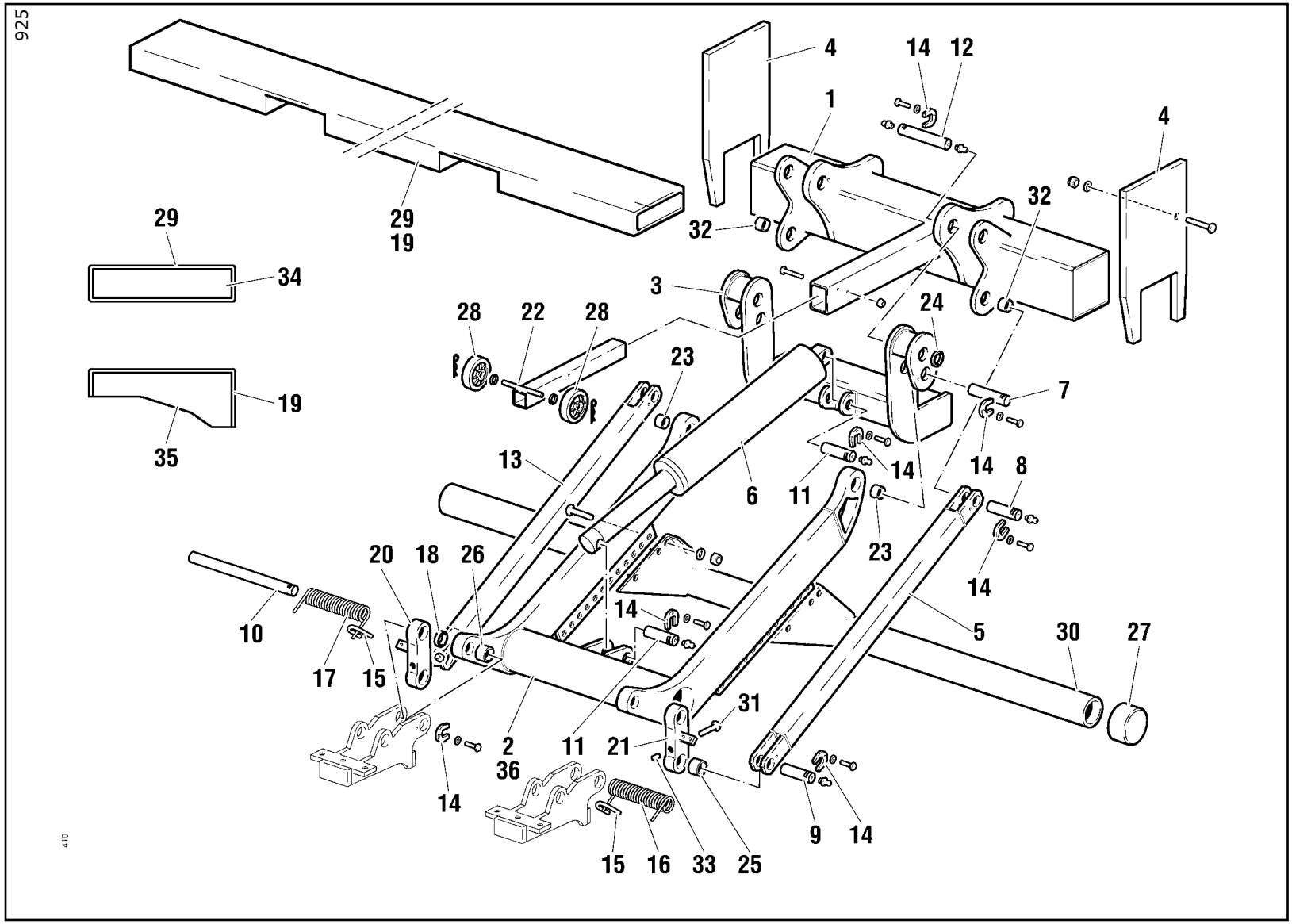

Pos.	Cod.	Qt.	Note
1	141491	1	
2	125024	1	(Standard)
3	288612	1	
4	302238	2	
5	579003	1	
6	450894	1	
7	380040	2	
8	380037	2	
9	380038	2	
10	380031	2	
11	379026	2	
12	380039	2	
13	579004	1	
14	208008	12	
15	353070	2	
16	349117	1	
17	349118	1	
18	135458	2	
19	288891	1	
20	302237	1	
21	302243	1	
22	288627	1	
23	137308	2	
24	135457	2	
25	137114	2	
26	137187	2	
27	176183	2	
28	433010	2	
29	288622	1	
30	288628	1	
31	497310	2	
32	137116	2	
33	497312	2	
34	314532	2	
35	564133	2	
36	125040	1	(Frigo)

ARTICOLAZIONE-TRAVERSA-ANCORAGGIO
JOINT-CROSS MEMBER-FASTENING

ARTICULATION-TRAVERSE-ANCRAGE
ARTICULACIÓN-TRAVESAÑO-FIJACIÓN

anteo

REP 15

Da matr. a matr.
From s.n. to s.n.
Du n.s au n.s.
De matr. a matr.
154

Tavola N°
Table Nr.
Table Nr.
Tabla N°
2

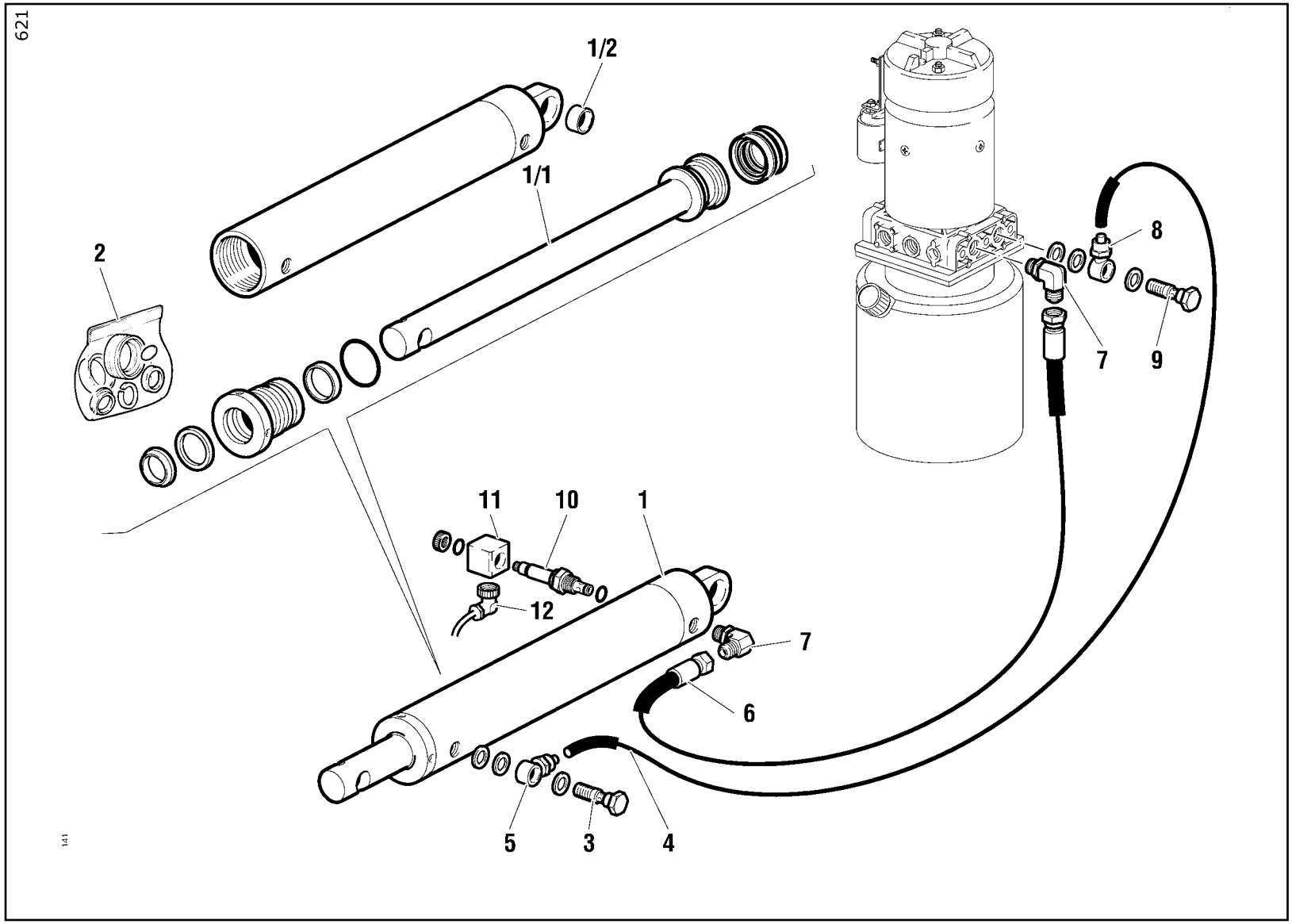

Pos.	Cod.	Qt.	Note
1	450894	1	
1/1	121509	1	
1/2	137187	1	
2	107121	1	
3	410176	1	
4	488003	-	(320 mm)
5	410174	1	
6	486433	1	
7	409865	2	
8	409549	1	
9	409552	1	
10	495347	1	
11	395346	1	12V
11	395347	1	24V
12	395343	1	

IMPIANTO OLEODINAMICO
HYDRAULIC PLANT

CIRCUIT HYDRAULIQUE
INSTALACIÓN HIDRÁULICA

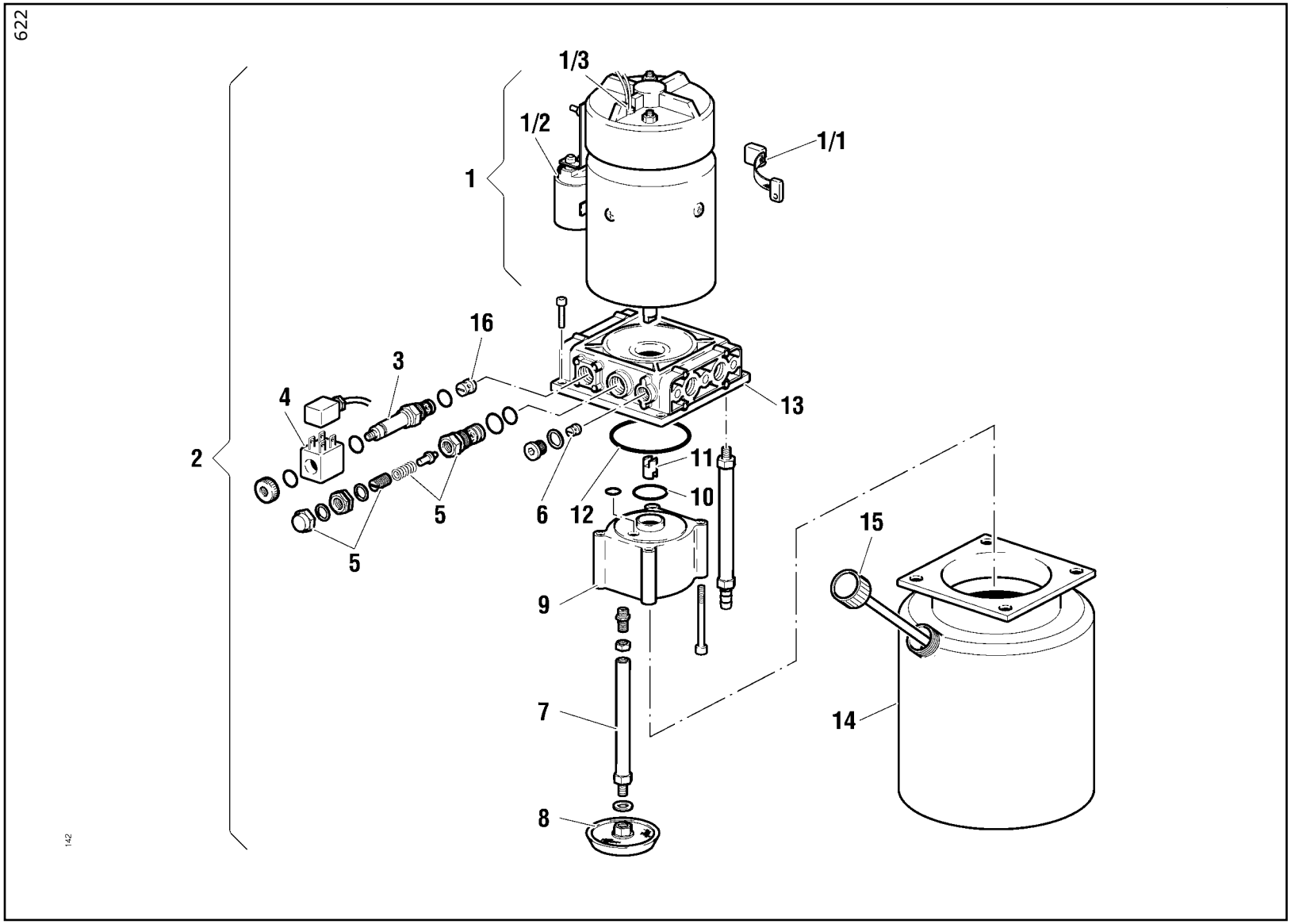

Pos.	Cod.	Qt.	Note
1	358047	1	24V
1	358048	1	12V
1/1	395447	1	
1/2	395449	1	12V
1/2	395450	1	24V
1/3	395448	1	
2	107045	1	
2	107046	1	
3	495347	1	
4	395037	1	24V
4	395038	1	12V
5	495010	1	
6	495018	1	
7	492884	1	
8	215059	1	
9	387115	1	24V
10	273064	1	
11	240023	1	
12	273015	1	
13	219148	1	
14	443064	1	
15	471217	1	
16	495083	1	

CENTRALINA ELETTROIDRAULICA
ELECTROHYDRAULIC UNIT

GROUPE ÉLECTRO-HYDRAULIQUE
CENTRALITA ELECTRO-HIDRÁULICA

623

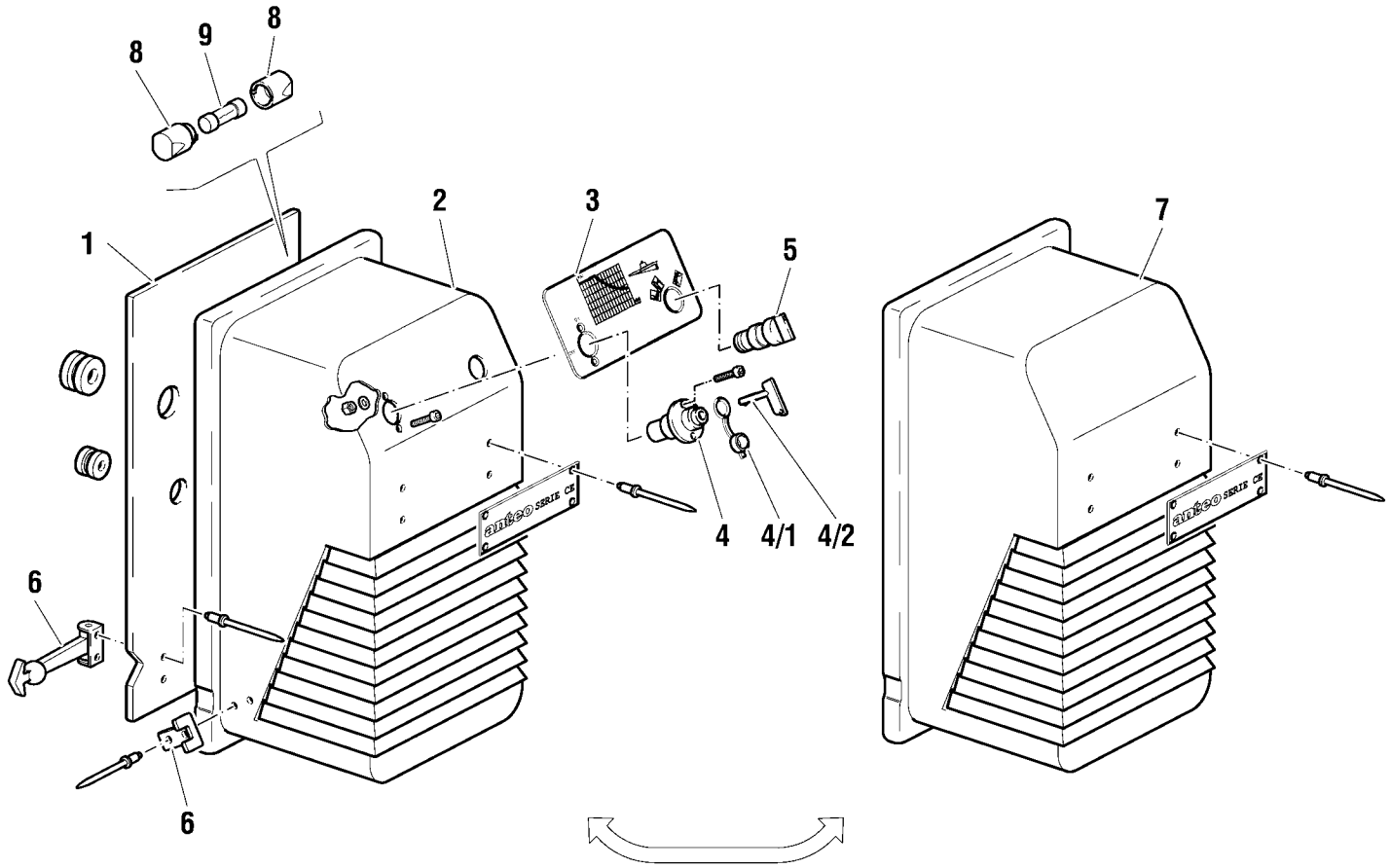

143

Pos.	Cod.	Qt.	Note
1	466109	1	
2	176182	1	
3	472367	1	
4	285004	1	
4/1	541003	1	
4/2	395277	1	
5	395328	1	
6	481018	2	
7	541002	1	
8	395425	1	
9	395076	1	

COMANDI INTEGRATI
INTEGRATED CONTROLS

COMMANDES INTÉGRÉES
MANDOS INTEGRADOS

anteo

REP 15

Da matr. a matr.
From s.n. to s.n.
Du n.s au n.s.
De matr. a matr.
154

Tavola N°
Table Nr.
Table Nr.
Tabla N°
7A

624

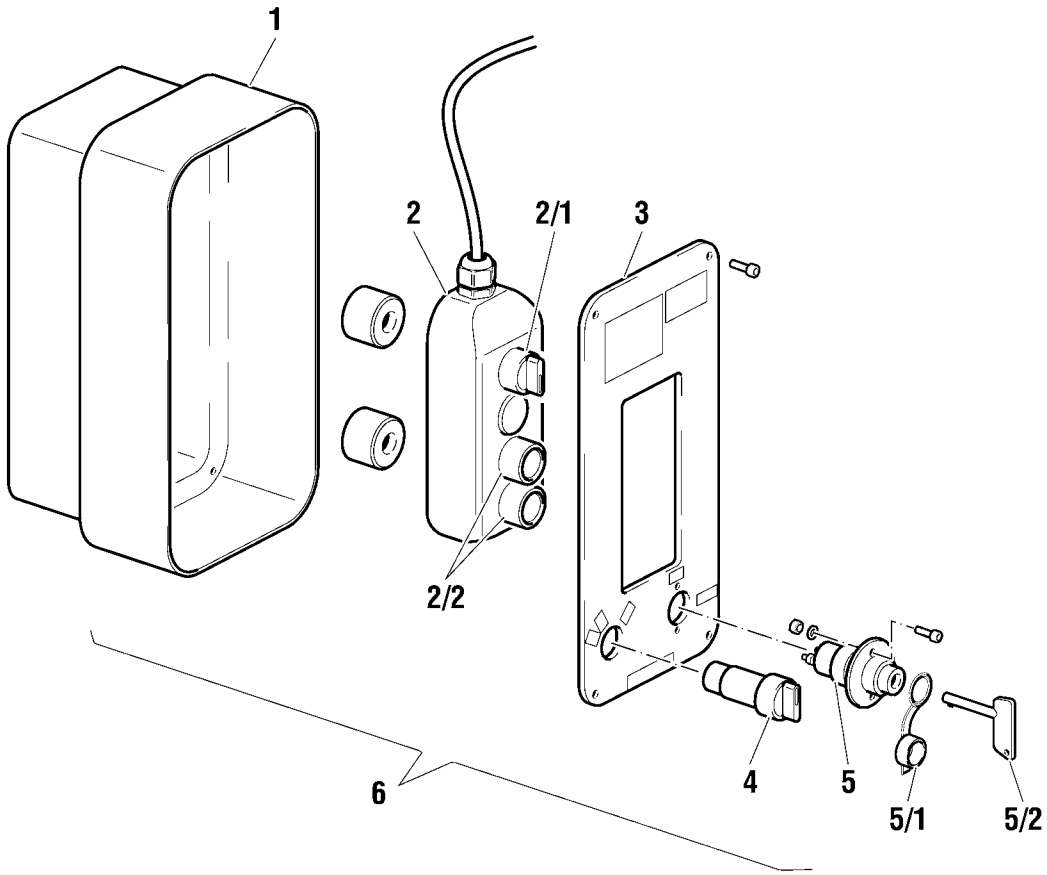

144

Pos.	Cod.	Qt.	Note
1	147012	1	
2	332181	1	
2/1	395427	1	
2/2	395041	2	
3	295013	1	
4	395328	1	
5	285004	1	
5/1	541003	1	
5/2	395277	1	
6	277206	1	

QUADRO COMANDI
CONTROL BOARD

TABLEAU DE COMMANDE
PANEL DE MANDOS

625

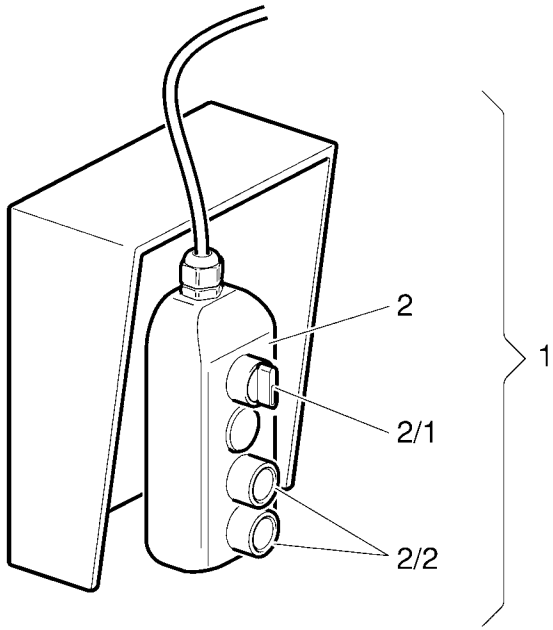

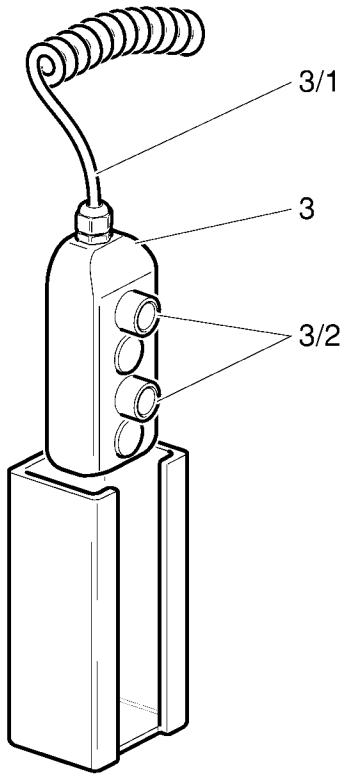

145

Pos.	Cod.	Qt.	Note
1	288685	1	
2	332181	1	
2/1	395427	1	
2/2	395041	2	
3	332215	1	
3/1	154007	1	(L= 450mm)
3/2	395042	2	

COMANDI AUSILIARI
AUXILIARY CONTROLS

COMMANDES AUXILIAIRES
MANDOS AUXILIARES

REP 15

Da matr. a matr.
From s.n. to s.n.
Du n.s au n.s.
De matr. a matr.
154

Tavola N°
Table Nr.
Table Nr.
Tabla N°
10

626

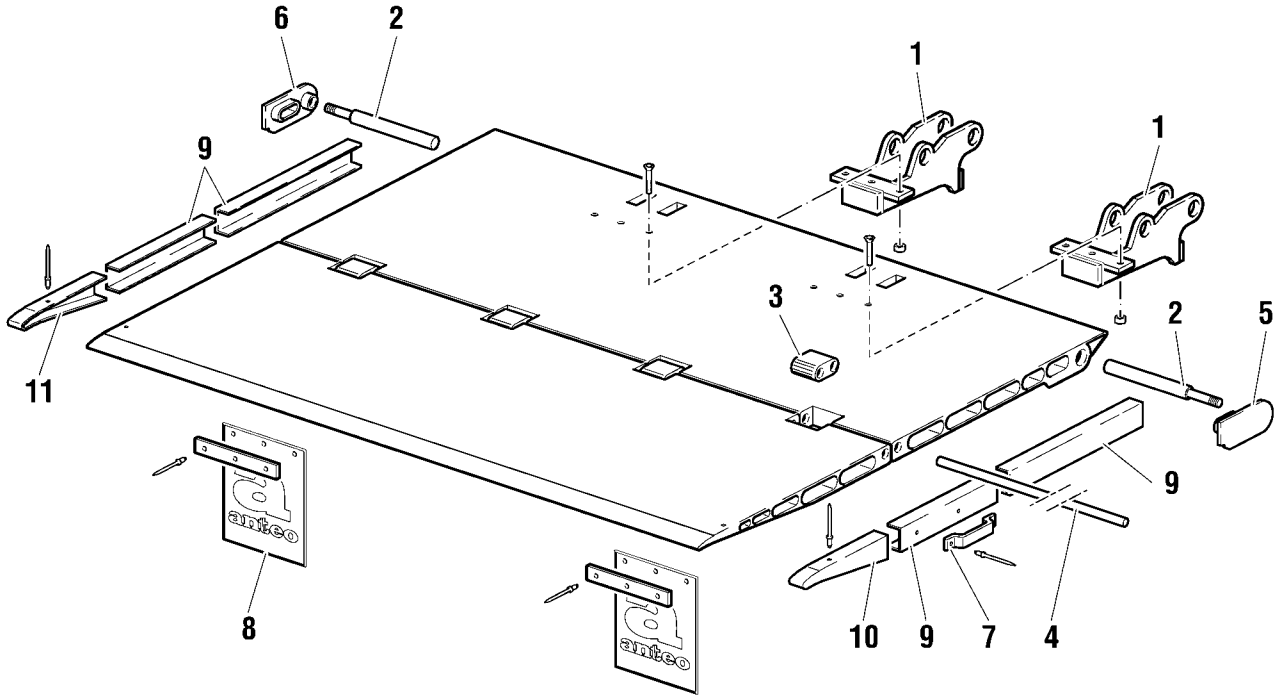

146

. . . > 3NINVA1021

Pos.	Cod.	Qt.	Note
1	123170	2	(Standard)
1	123176	2	(Frigo)
2	379037	2	
3	248009	4	
4	379094	2	
5	176151	1	(DX)
6	176152	1	(SX)
7	338024	1	
8	474269	2	
9	248014	-	(180cm)
10	541008	1	(DX)
11	541009	1	(SX)

PIATTAFORMA
PLATFORM

PLATE-FORME
PLATAFORMA

932

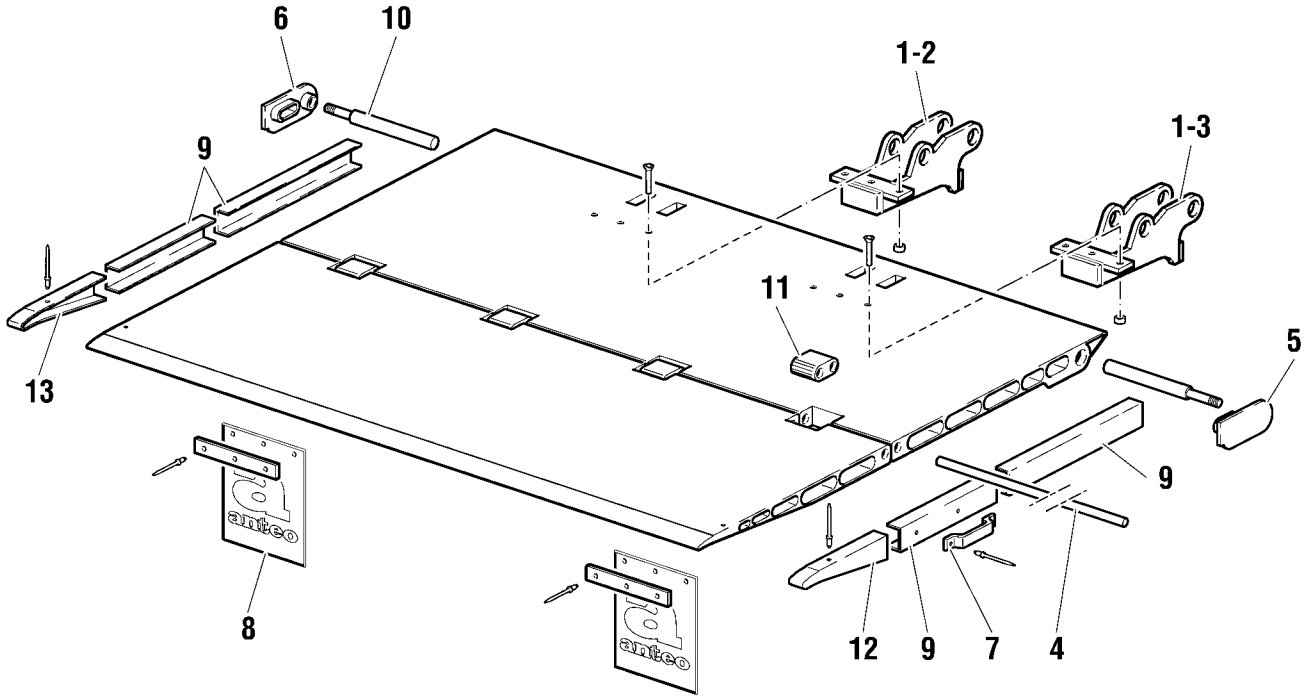

413

3NINVA1021 > . . .

Pos.	Cod.	Qt.	Note
1	123170	2	(Standard)
2	123418	1	(Frigo)
3	123419	1	(Frigo)
4	379094	2	
5	176101	1	
6	176100	1	
7	338024	1	
8	474269	2	
9	248014	-	(180cm)
10	379037	2	
11	248009	4	
12	541008	1	(DX)
13	541009	1	(SX)

PIATTAFORMA
PLATFORM

PLATE-FORME
PLATAFORMA

361

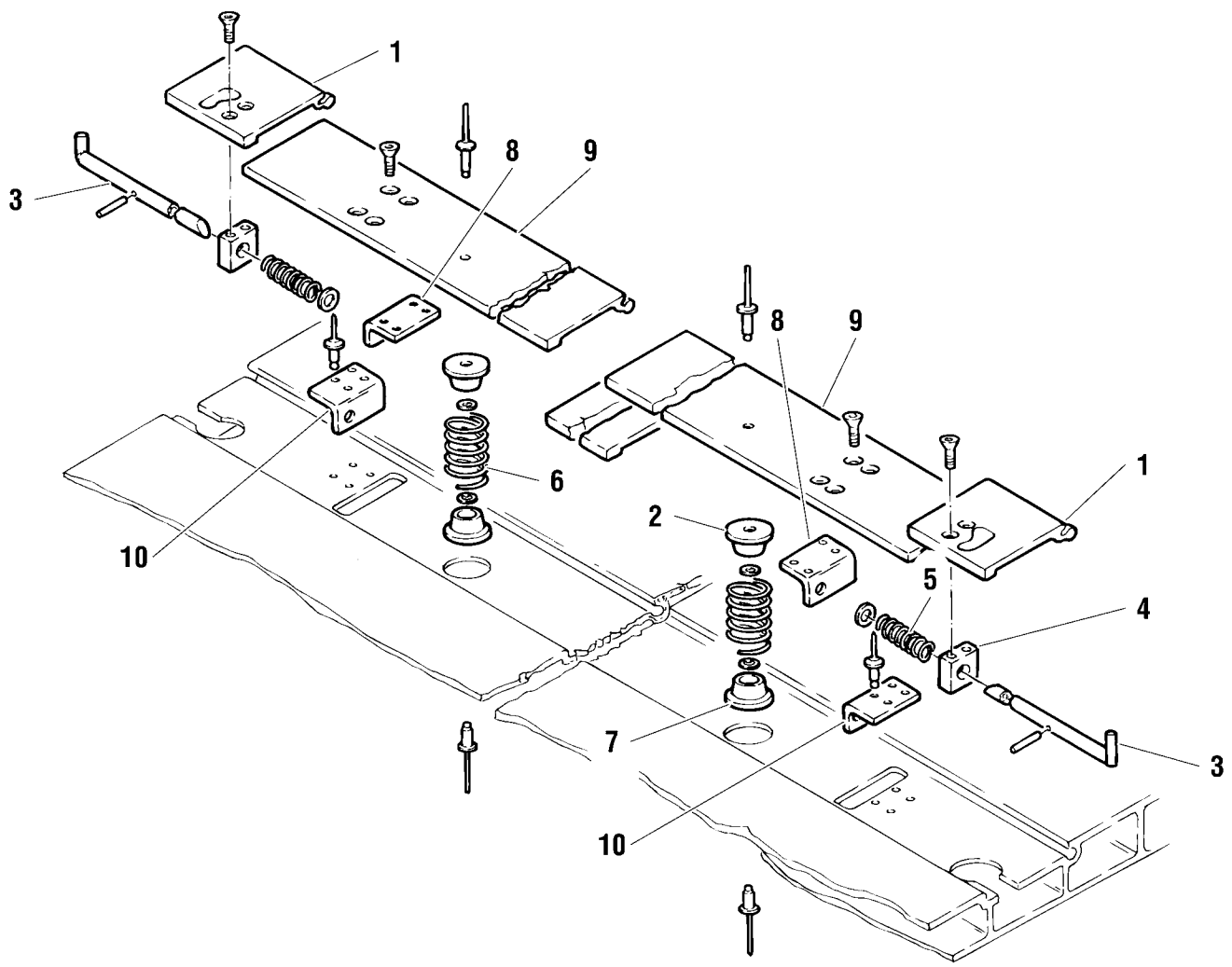

72

Pos.	Cod.	Qt.	Note
1	107149	1	
2	465947	2	
3	107150	1	
4	466026	2	
5	349113	2	
6	349114	2	
7	465946	2	
8	107151	1	
9	107052	1	
10	107152	1	

FERMA-ROLL
ROLL-STOP DEVICE

BUTÉE DE ROULEAUX
DISPOSITIVO PARA BLOQUEO DE RUEDAS

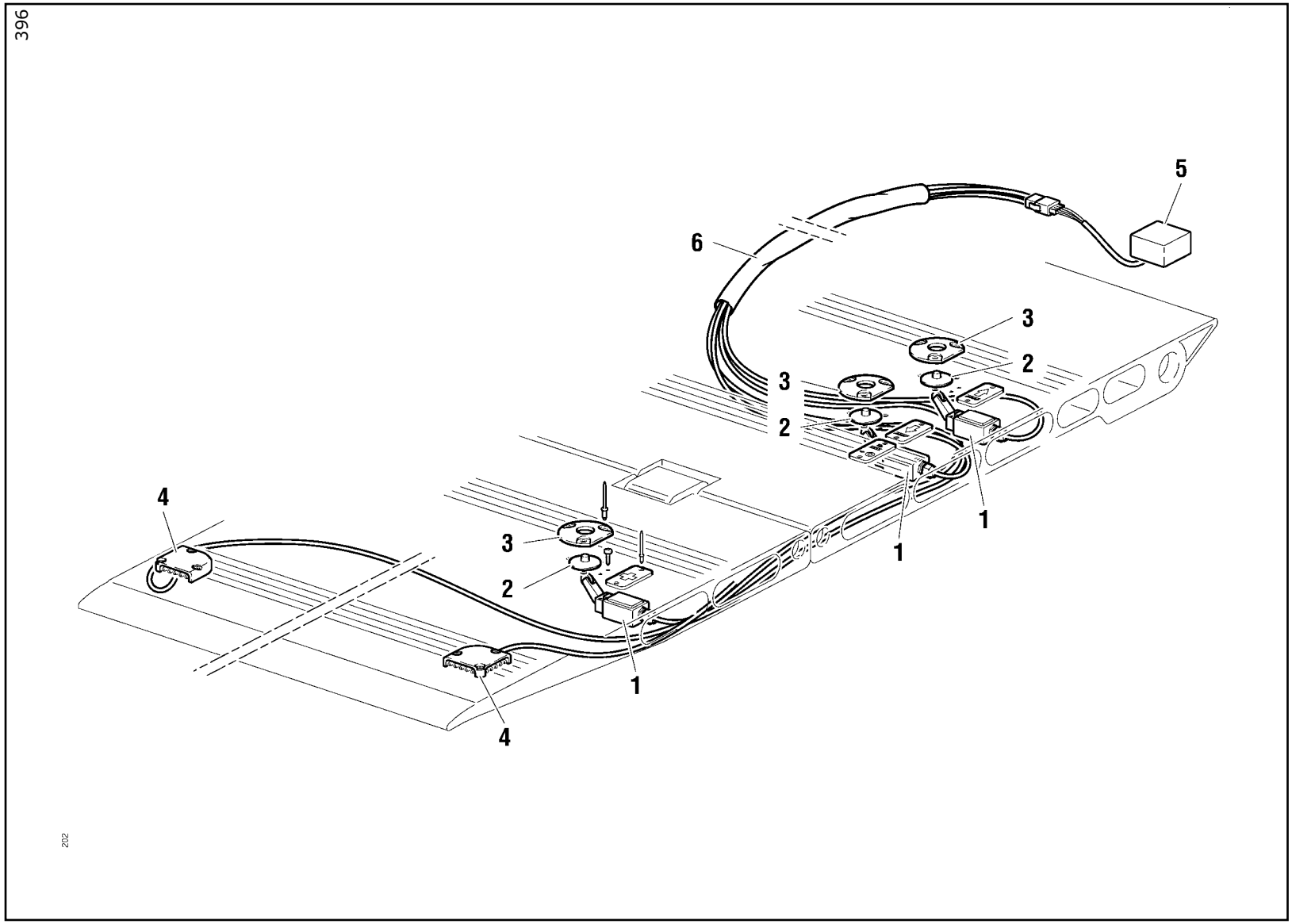

Pos.	Cod.	Qt.	Note
1	286828	3	
2	403170	3	
3	176161	3	
4	395459	2	
5	332216	1	
6	107008	1	

COMPONENTI ELETTRICI
ELECTRIC COMPONENTS

COMPOSANTS ÉLECTRIQUES
COMPONENTES ELÉCTRICOS

dal Codice n°:	107008
from Code nr.:	
du code n°:	147012
de código nr.:	
	288628
	380037
	409549
	497310

Code	Descrizione	Description	Designation	Denominaciones
107008	Cavo elettrico	Electric cable	Câble électrique	Cable eléctrico
107045	Centralina completa	Power unit assembly	Unité de puissance complète	Centralita completa
107046	Centralina completa	Power unit assembly	Unité de puissance complète	Centralita completa
107052	Profilo	Profile	Profil	Perfil
107121	Kit guarnizioni	Seal kit	Kit joints	Juego de empaquetaduras
107149	Camma	Cam	Came	Excéntrica
107150	Barra	Bar	Barre	Barra
107151	Staffa	Bracket	Bride de support	Estribo
107152	Staffa	Bracket	Bride de support	Estribo
121509	Asta	Rod	Tige	Varilla
123170	Attacco (Standard)	Connection (Standard)	Connexion (Standard)	Conexión (Standard)
123176	Attacco (Frigo)	Connection (Frigo)	Connexion (Frigo)	Conexión (Frigo)
123418	Attacco sx (Frigo)	Left connection (Frigo)	Connexion gauche (Frigo)	Conexión izda (Frigo)
123419	Attacco dx (Frigo)	Right connection (Frigo)	Connexion droite (Frigo)	Conexión dcha. (Frigo)
125024	Articolazione (Standard)	Joint (Standard)	Articulation (Standard)	Articulación (Standard)
125040	Articolazione (Frigo)	Joint (Frigo)	Articulation (Frigo)	Articulación (Frigo)
135457	Distanziale	Spacer	Entretoise	Separador
135458	Distanziale	Spacer	Entretoise	Separador
137114	Boccola	Bushing	Bague	Casquillo
137116	Distanziale	Spacer	Entretoise	Separador
137187	Boccola	Bushing	Bague	Casquillo
137308	Boccola	Bushing	Bague	Casquillo
141491	Traversa	Cross member	Traverse	Travesaño

Code	Descrizione	Description	Designation	Denominaciones
147012	Scatola	Housing	Boîte	Caja
154007	Cavo elettrico (L= 450mm)	Electric cable (L= 450mm)	Câble électrique (L= 450mm)	Cable eléctrico (L= 450mm)
176100	Tappo	Plug	Bouchon	Tapón
176101	Tappo	Plug	Bouchon	Tapón
176151	Chiusura (DX)	Lock (DX)	Fermeture (DX)	Cierre (DX)
176152	Chiusura (SX)	Lock (SX)	Fermeture (SX)	Cierre (SX)
176161	Protezione	Cover	Carter	Protección
176182	Coperchio (Nero)	Cover (Black)	Couvercle (Noir)	Tapa (Negro)
176183	Tappo	Plug	Bouchon	Tapón
208008	Fermo	Stop	Butée	Tope
215059	Filtro	Filter	Filtre	Filtro
219148	Flangia	Flange	Bride	Brida
240023	Giunto	Joint	Joint	Junta
248009	Giunzione	Junction	Jonction	Unión
248014	Profilo (180cm)	Profile (180cm)	Profil (180cm)	Perfil (180cm)
273015	Guarnizione	Seal	Joint	Empaquetadura
273064	Guarnizione	Seal	Joint	Empaquetadura
277206	Consolle	Console	Console	Consola
285004	Interruttore	Switch	Interrupteur	Interruptor
286828	Microinterruttore	Microswitch	Micro-interrupteur	Microinterruptor
288612	Staffa	Bracket	Bride de support	Estribo
288622	Prolunga	Extension	Rallonge	Prolongación
288627	Supporto	Support	Support	Soporte

Code	Descrizione	Description	Designation	Denominaciones
288628	Barra paraincastro	Underride protection	Barre anti-encastrement	Barra anti-empotramiento
288685	Consolle	Console	Console	Consola
288891	Prolunga	Extension	Rallonge	Prolongación
295013	Pannello	Panel	Tableau	Cuadro
302237	Biella	Connecting rod	Bielle	Biela
302238	Ancoraggio	Fixing plate	Ancrage	Fijación
302243	Biella	Connecting rod	Bielle	Biela
314532	Chiusura	Lock	Fermeture	Cierre
332181	Pulsantiera	Push button panel	Tableau boutons de commande	Caja de pulsadores
332215	Pulsantiera	Push button panel	Tableau boutons de commande	Caja de pulsadores
332216	Intermittenza	Blinker	Feu clignotant	Luz intermitente
338024	Maniglia	Handle	Poignée	Manija
349113	Molla	Spring	Ressort	Resorte
349114	Molla	Spring	Ressort	Resorte
349117	Molla	Spring	Ressort	Resorte
349118	Molla	Spring	Ressort	Resorte
353070	Fermo	Stop	Butée	Tope
358047	Motore 24V	Motor 24V	Moteur 24V	Motor 24V
358048	Motore 12V	Motor 12V	Moteur 12V	Motor 12V
379026	Perno	Pin	Pivot	Perno
379037	Perno	Pin	Pivot	Perno
379094	Perno	Pin	Pivot	Perno
380031	Perno	Pin	Pivot	Perno

Code	Descrizione	Description	Designation	Denominaciones
380037	Perno	Pin	Pivot	Perno
380038	Perno	Pin	Pivot	Perno
380039	Perno	Pin	Pivot	Perno
380040	Perno	Pin	Pivot	Perno
387115	Pompa 24V	Pump 24V	Pompe 24V	Bomba 24V
395037	Solenoide 24V	Solenoid 24V	Solénoïde 24V	Solenoide 24V
395038	Solenoide 12V	Solenoid 12V	Solénoïde 12V	Solenoide 12V
395041	Pulsante	Push button	Bouton	Pulsador
395042	Pulsante	Push button	Bouton	Pulsador
395076	Fusibile	Fuse	Fusible	Fusible
395277	Chiave	Key	Clef	Llave
395328	Selettore	Selector	Sélecteur	Selector
395343	Connettore	Connector	Connecteur	Conector
395346	Solenoide 12V	Solenoid 12V	Solénoïde 12V	Solenoide 12V
395347	Solenoide 24V	Solenoid 24V	Solénoïde 24V	Solenoide 24V
395425	Portafusibile	Single-fuse holder	Porte-fusible	Portafusible
395427	Selettore	Selector	Sélecteur	Selector
395447	Kit spazzole	Brush kit	Kit balais	Juego de cepillos
395448	Interruttore	Switch	Interrupteur	Interruptor
395449	Rele 12V	Relay 12V	Relais 12V	Relé 12V
395450	Rele 24V	Relay 24V	Relais 24V	Relé 24V
395459	Lampeggiatore	Flasher	Clignotant	Luz intermitente
403170	Tappo	Plug	Bouchon	Tapón

Code	Descrizione	Description	Designation	Denominaciones
409549	Raccordo	Pipe fitting	Raccord	Conexión
409552	Raccordo	Pipe fitting	Raccord	Conexión
409865	Raccordo	Pipe fitting	Raccord	Conexión
410174	Raccordo	Pipe fitting	Raccord	Conexión
410176	Raccordo	Pipe fitting	Raccord	Conexión
433010	Rotella	Wheel	Galet	Rodillo
443064	Serbatoio	Tank	Réservoir	Deposito
450894	Martinetto	Hydraulic jack	Vérin	Gato
465946	Guida	Guide	Guide	Guía
465947	Guida	Guide	Guide	Guía
466026	Guida	Guide	Guide	Guía
466109	Supporto	Support	Support	Soporte
471217	Tappo	Plug	Bouchon	Tapón
472367	Pannello	Panel	Tableau	Cuadro
474269	Targhetta	Name plate	Plaque	Etiqueta
481018	Tirante	Tie rod	Tirant	Tirante
486433	Tubo gomma	Rubber hose	Tuyau en caoutchouc	Tubo de goma
488003	Tubo gomma (320 mm)	Rubber hose (320 mm)	Tuyau en caoutchouc (320 mm)	Tubo de goma (320 mm)
492884	Tubo ferro	Iron pipe	Tube en fer	Tubo de hierro
495010	Valvola di max. pressione	Max pressure valve	Soupape de pression maxi	Válvula de presión máx.
495018	Valvola	Valve	Soupape	Válvula
495083	Regolatore di flusso	Flow regulator	Régulateur de flux	Regulador de flujo
495347	Valvola (2 vie)	Valve (2 ways)	Soupape (2 voies)	Válvula (2 vias)

Code	Descrizione	Description	Designation	Denominaciones
497310	Fermo	Stop	Butée	Tope
497312	Vite	Screw	Vis	Tornillo
541002	Coperchio (Nero)	Cover (Black)	Couvercle (Noir)	Tapa (Negro)
541003	Protezione	Cover	Carter	Protección
541008	Chiusura (DX)	Lock (DX)	Fermeture (DX)	Cierre (DX)
541009	Chiusura (SX)	Lock (SX)	Fermeture (SX)	Cierre (SX)
564133	Chiusura	Lock	Fermeture	Cierre
579003	Puntone	Strut	Madrier	Cabrio
579004	Puntone	Strut	Madrier	Cabrio