anteo

CATALOGO PARTI DI RICAMBIO
SPARE PARTS CATALOGUE
CATALOGUE DES PIECES DETACHEES
CATALOGO DE PIEZAS DE REPUESTO

REP 20/2

Da matricola **001**

Libretto codice 1145 stampato il **9-07-2003**

Tavola Table Table Tabla	Descrizione Description Designation Denominaciones
1	Articolazione-traversa-ancoraggio Joint-cross member-fastening Articulation-traverse-ancrage Articulación-travesaño-fijación
2	Impianto oleodinamico Hydraulic plant Circuit hydraulique Instalación hidráulica
4.1	Martinetto sollevamento Hoisting jack Vérin de levage Gato de elevación
6	Centralina elettroidraulica Electrohydraulic unit Groupe électro-hydraulique Centralita electro-hidráulica
7A	Quadro comandi Control board Tableau de commande Panel de mandos
7B	Comandi integrati Integrated controls Commandes intégrées Mandos integrados
7C	Comandi ausiliari Auxiliary controls Commandes auxiliaires Mandos auxiliares
9	Barra paraincastro Underride protection Barre anti-encastrement Barra anti-empotramiento
10A	Piattaforma Platform Plate-forme Plataforma
10B	Piattaforma Platform Plate-forme Plataforma
11	Ferma-roll Roll-stop device Butée de rouleaux Dispositivo para bloqueo de ruedas
12	Componenti elettrici Electric components Composants électriques Componentes eléctricos

REP 20/2

Da matr. a matr.
From s.n. to s.n.
Du n.s au n.s.
De matr. a matr.

001

Tavola N°
Table Nr.
Table Nr.
Tabla N°

1

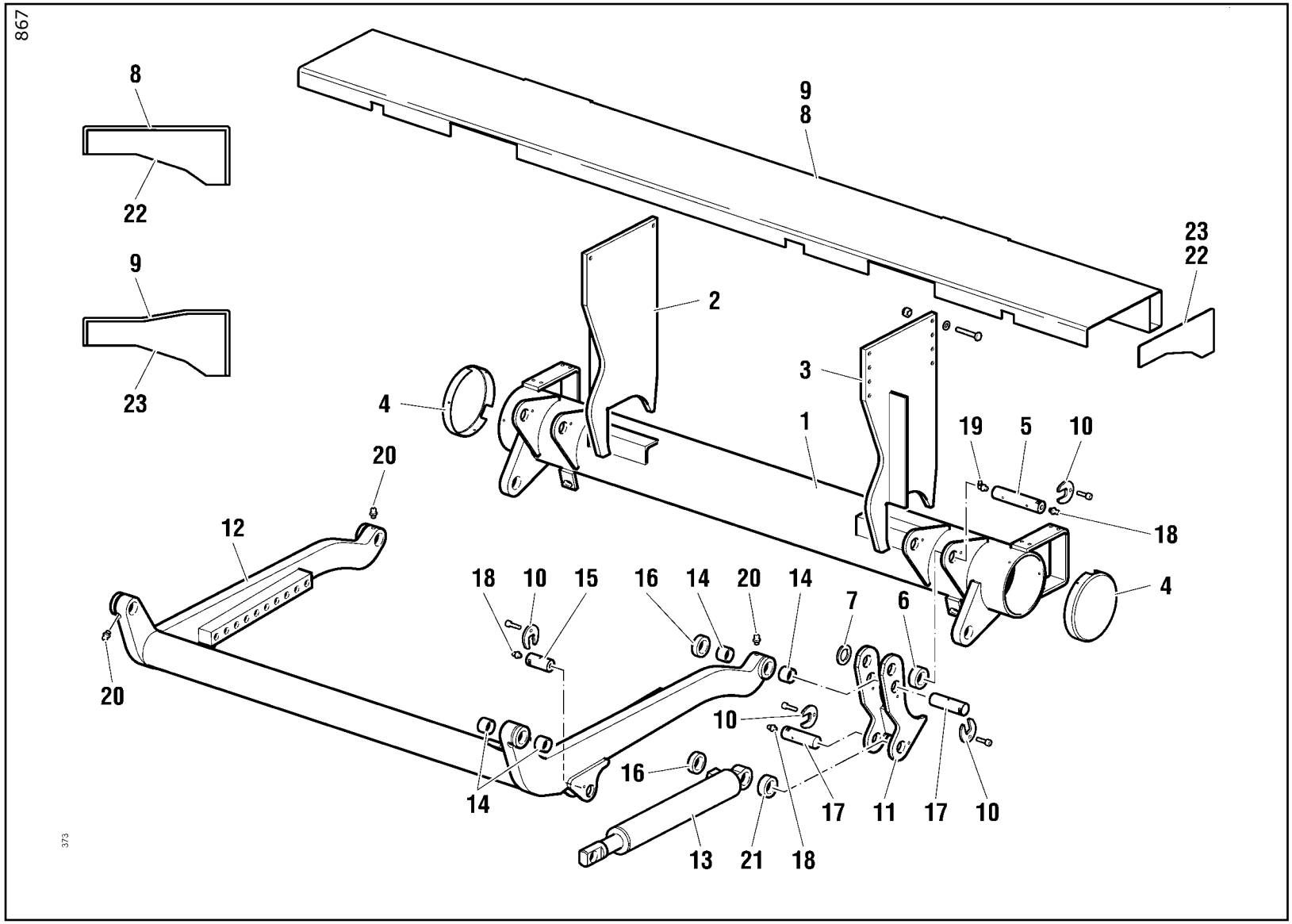

Pos.	Cod.	Qt.	Note
1	536030	1	
2	573161	1	
3	573160	1	
4	176220	2	
5	566002	2	
6	534008	2	
7	534011	2	
8	288895	1	
9	288896	1	
10	288039	8	
11	530005	2	
12	125066	1	
13	561020	2	(20)
14	137014	8	
15	566004	2	
16	534012	4	
17	566003	4	
18	281002	6	
19	281001	2	
20	281006	4	
21	534009	2	
22	554076	2	
23	554080	2	

ARTICOLAZIONE-TRAVERSA-ANCORAGGIO
JOINT-CROSS MEMBER-FASTENING

ARTICULATION-TRAVERSE-ANCRAGE
ARTICULACIÓN-TRAVESAÑO-FIJACIÓN

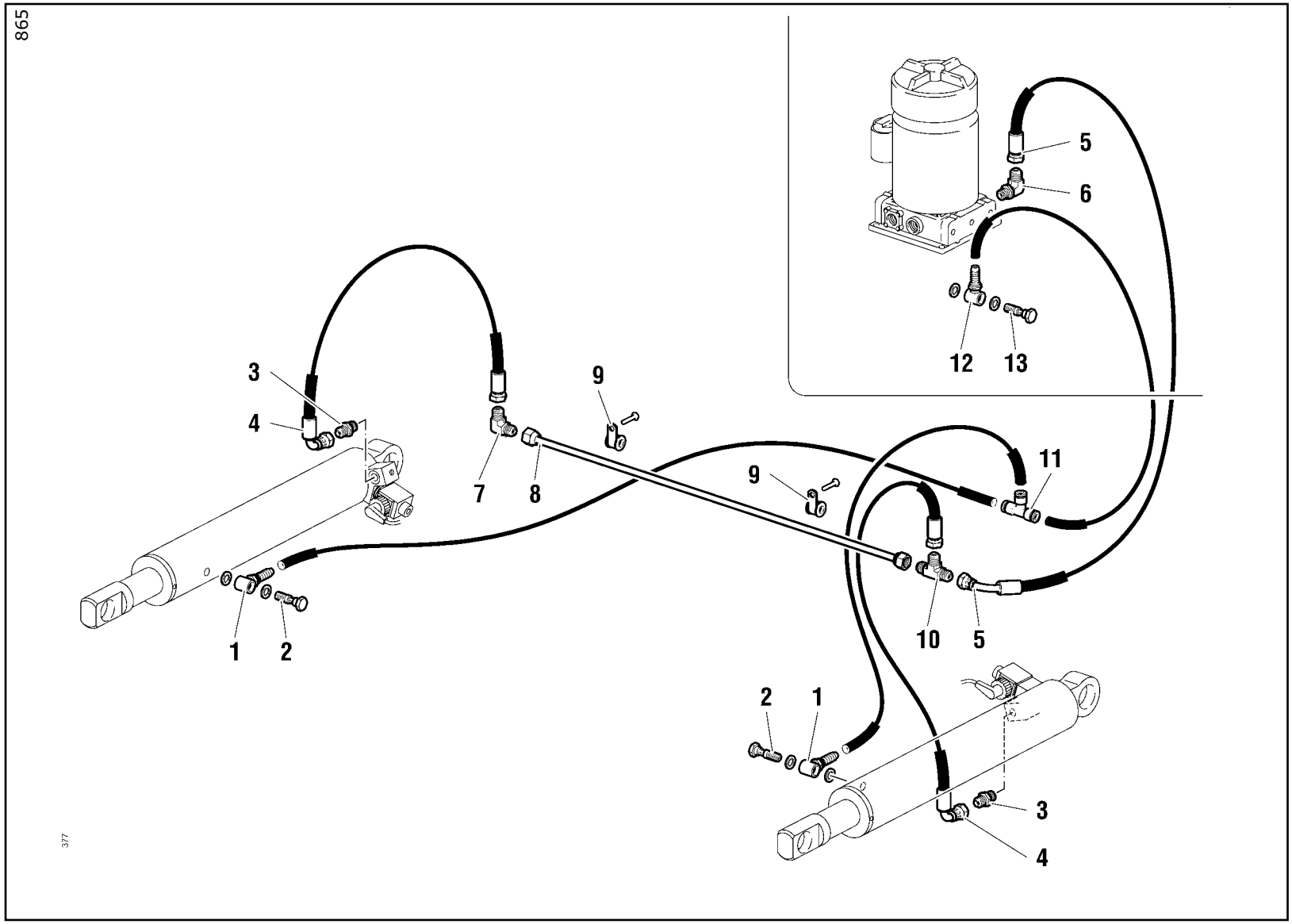

Pos.	Cod.	Qt.	Note
1	410174	2	
2	410176	2	
3	410077	2	
4	486255	2	
5	485094	1	
6	409865	1	
7	410168	1	
8	492943	1	
9	353014	5	
10	410079	1	
11	409853	1	
12	409549	1	
13	409552	1	

IMPIANTO OLEODINAMICO
HYDRAULIC PLANT

CIRCUIT HYDRAULIQUE
INSTALACIÓN HIDRÁULICA

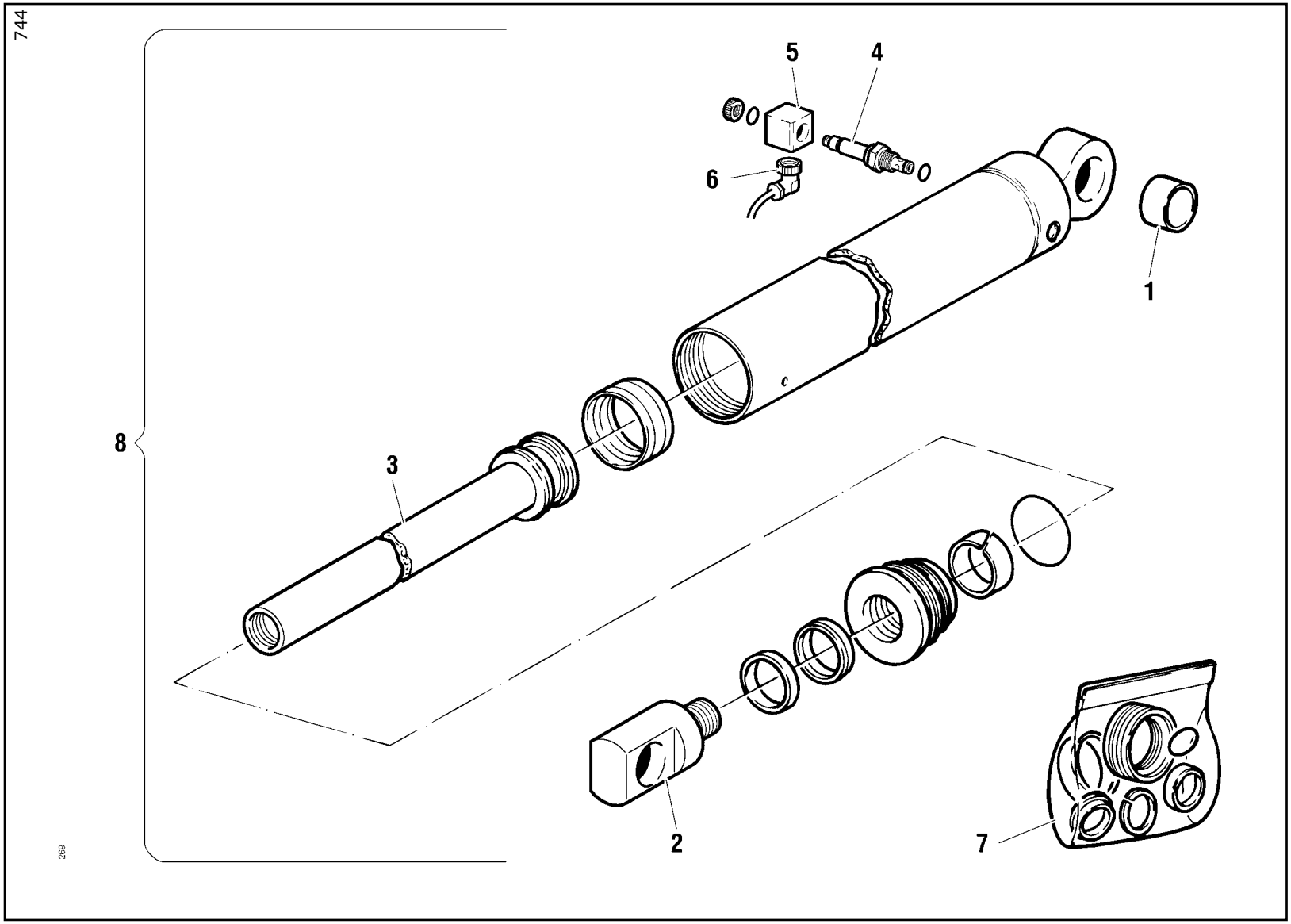

Pos.	Cod.	Qt.	Note
1	137114	1	
2	532007	1	
3	531002	1	(20)
3	531014	1	(15)
4	495468	1	
5	395346	1	12V
5	395347	1	24V
6	395343	1	
7	275558	1	(20)
7	286294	1	
8	561020	1	(20)
8	561023	1	(15)

MARTINETTO SOLLEVAMENTO
HOISTING JACK

VÉRIN DE LEVAGE
GATO DE ELEVACIÓN

REP 20/2

Da matr. a matr.
From s.n. to s.n.
Du n.s au n.s.
De matr. a matr.

001

Tavola N°
Table Nr.
Table Nr.
Tabla N°

6

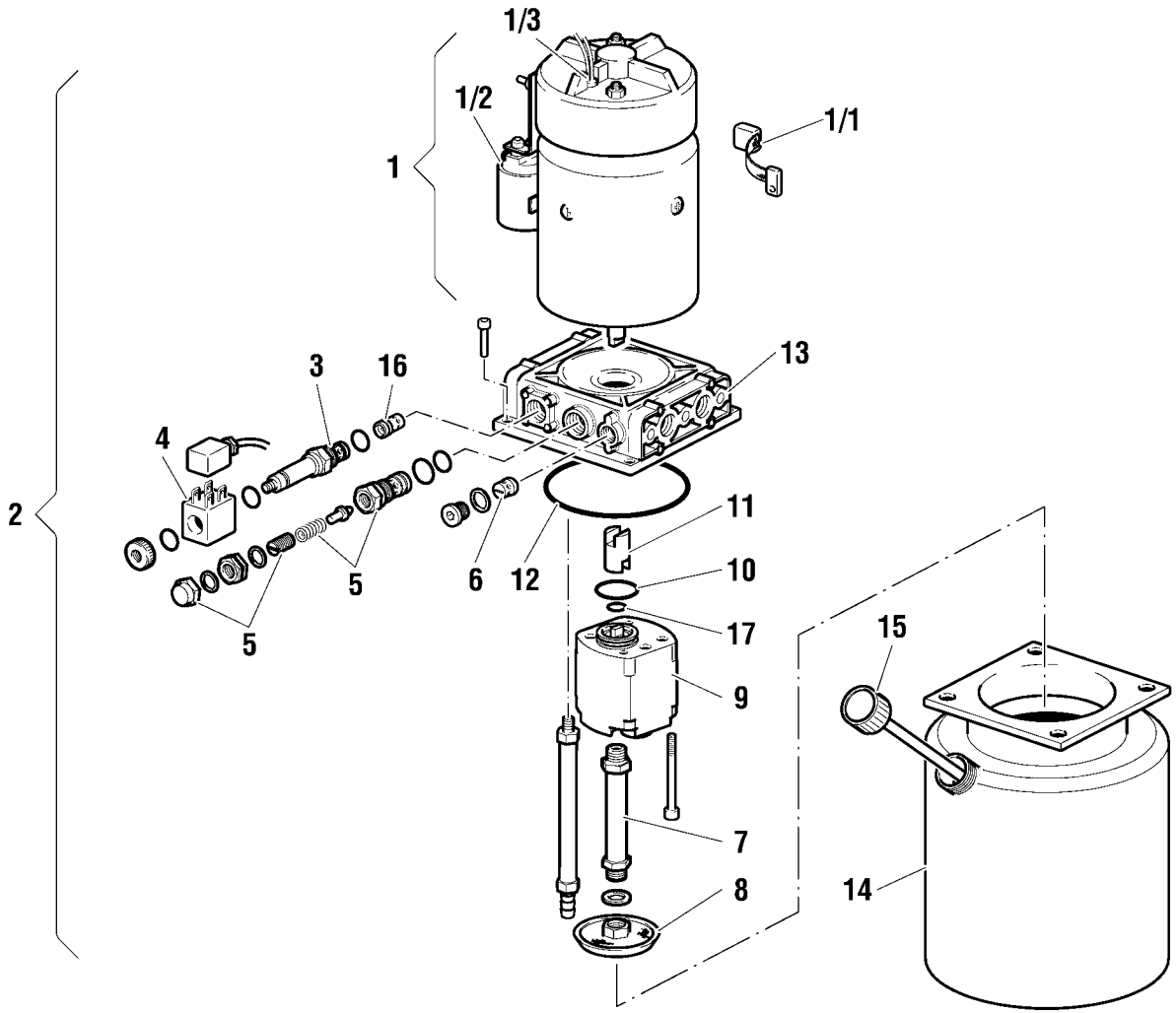

Pos.	Cod.	Qt.	Note
1	358001	1	12V
1	358032	1	24V
1/1	395447	1	
1/2	395449	1	12V
1/2	395450	1	24V
1/3	395448	1	
2	-	1	
3	495347	1	
4	395037	1	24V
4	395038	1	12V
5	495010	1	
6	495083	1	
7	492894	1	
8	215059	1	
9	387114	1	12V
9	387115	1	24V
10	273064	1	
11	240023	1	
12	273015	1	
13	219148	1	
14	443064	1	
15	471217	1	
16	495486	1	
17	273521	1	

CENTRALINA ELETTROIDRAULICA
ELECTROHYDRAULIC UNIT

GROUPE ÉLECTRO-HYDRAULIQUE
CENTRALITA ELECTRO-HIDRÁULICA

886

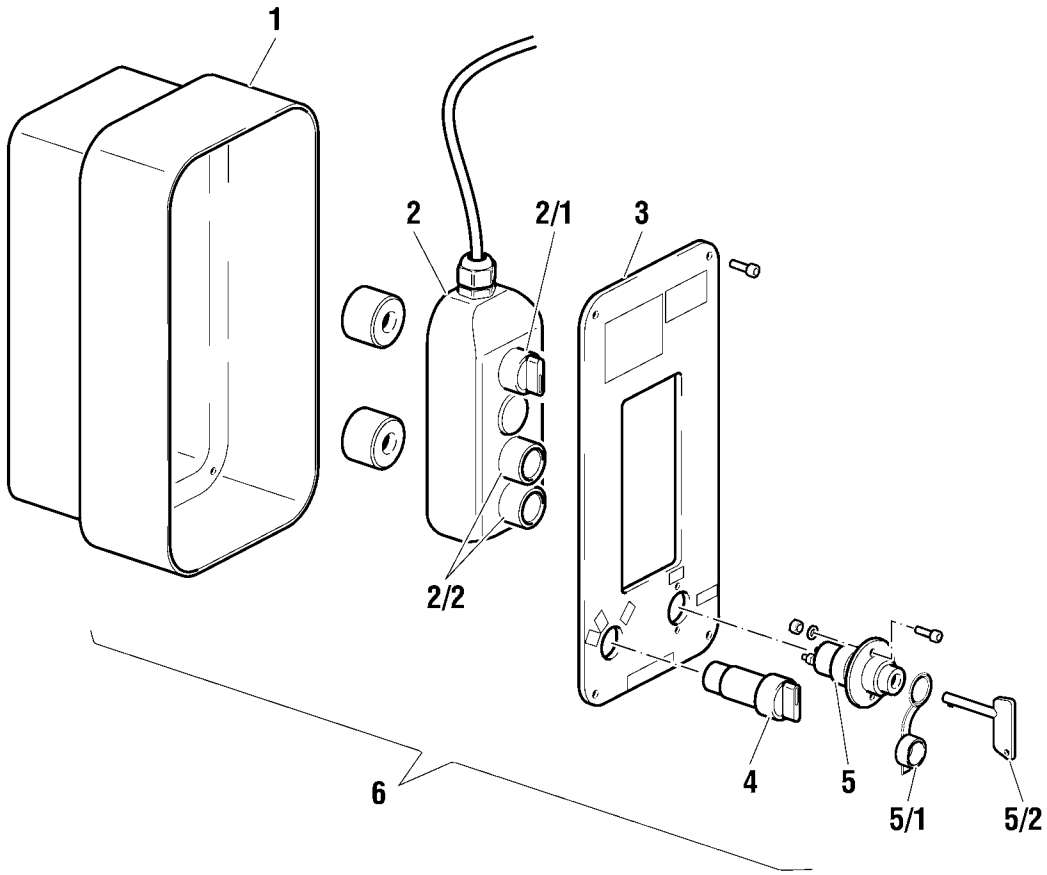

144

Pos.	Cod.	Qt.	Note
1	147012	1	
2	332181	1	
2/1	395427	1	
2/2	395041	2	
3	-	1	
4	395328	1	
5	285004	1	
5/1	541003	1	
5/2	395277	1	
6	-	1	

QUADRO COMANDI
CONTROL BOARD

TABLEAU DE COMMANDE
PANEL DE MANDOS

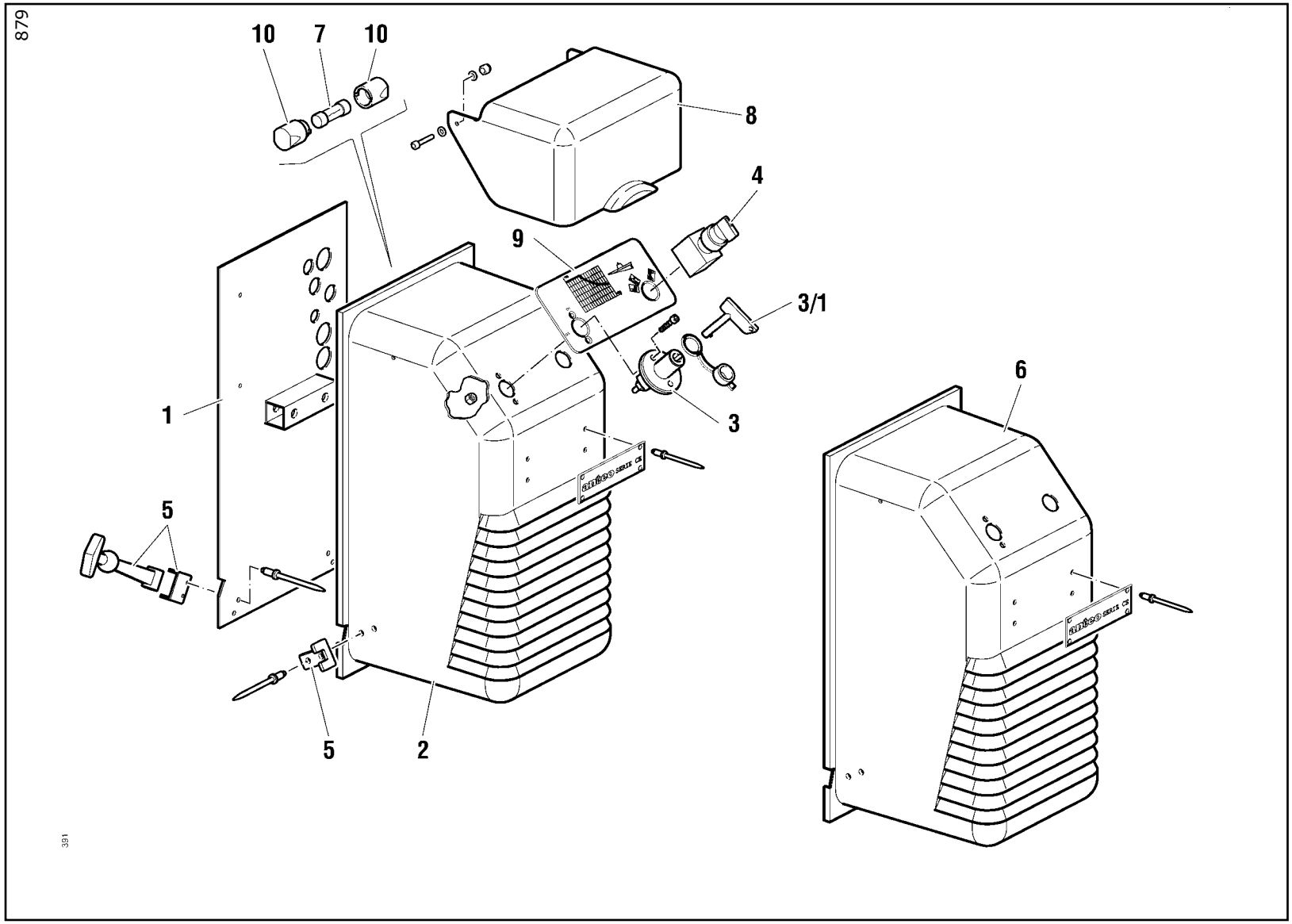

Pos.	Cod.	Qt.	Note
1	466109	1	
2	176182	1	
3	285004	1	
3/1	395277	1	
4	395328	1	
5	481018	2	
6	541002	1	
7	395076	1	
8	541015	1	
9	576112	1	
10	395425	1	

COMANDI INTEGRATI
INTEGRATED CONTROLS

COMMANDES INTÉGRÉES
MANDOS INTEGRADOS

888

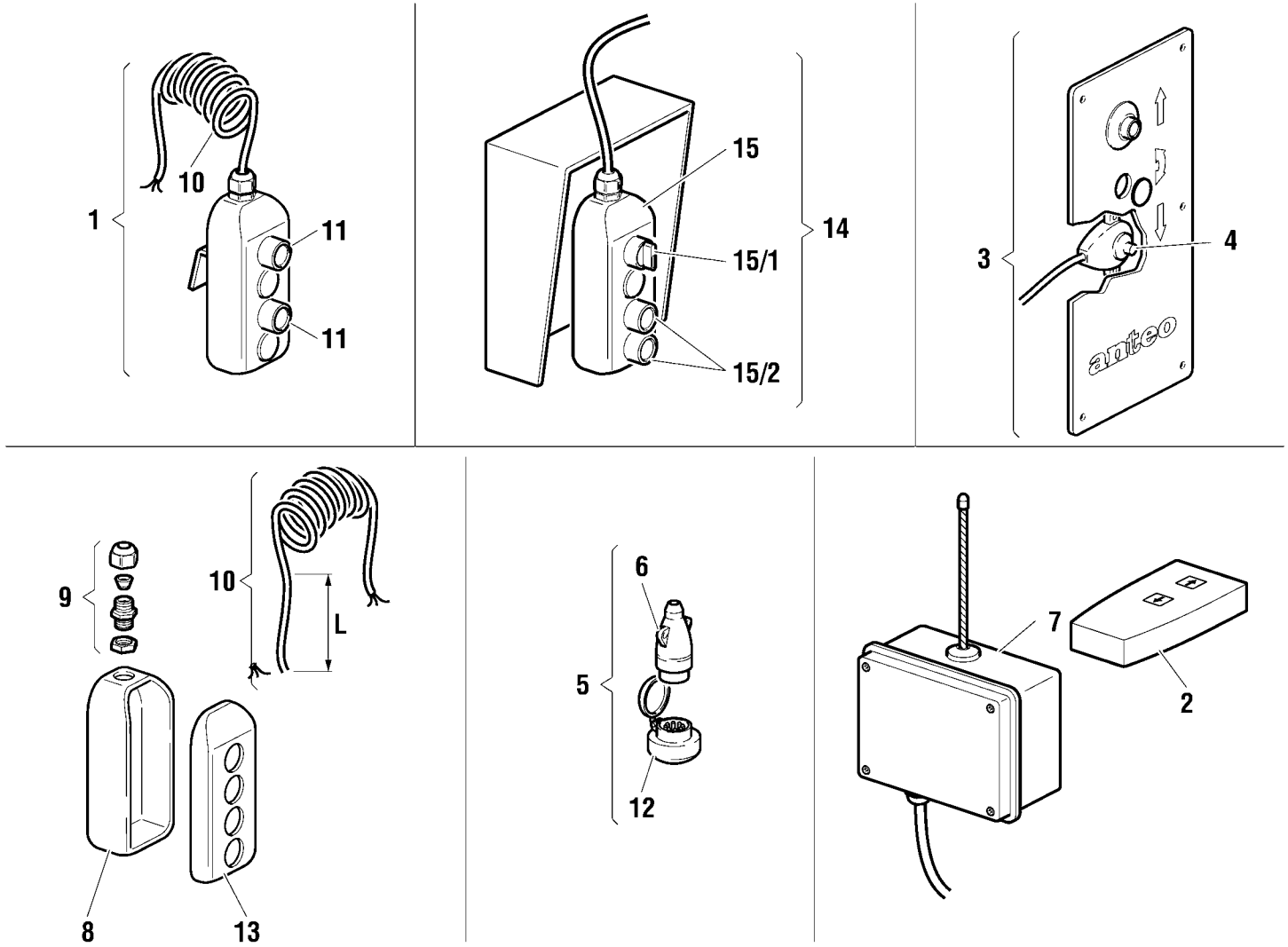

Pos.	Cod.	Qt.	Note
1	332041	1	
2	395495	1	
3	332379	1	
4	395523	2	
5	107574	1	
6	395066	1	
7	395497	1	
8	147092	1	
9	395351	1	
10	154007	1	(L= 450mm)
10	154075	1	(L=2450mm)
11	395041	2	
12	395067	1	
13	147089	1	
14	288685	1	
15	332181	1	
15/1	395427	1	
15/2	395041	2	

COMANDI AUSILIARI
AUXILIARY CONTROLS

COMMANDES AUXILIAIRES
MANDOS AUXILIARES

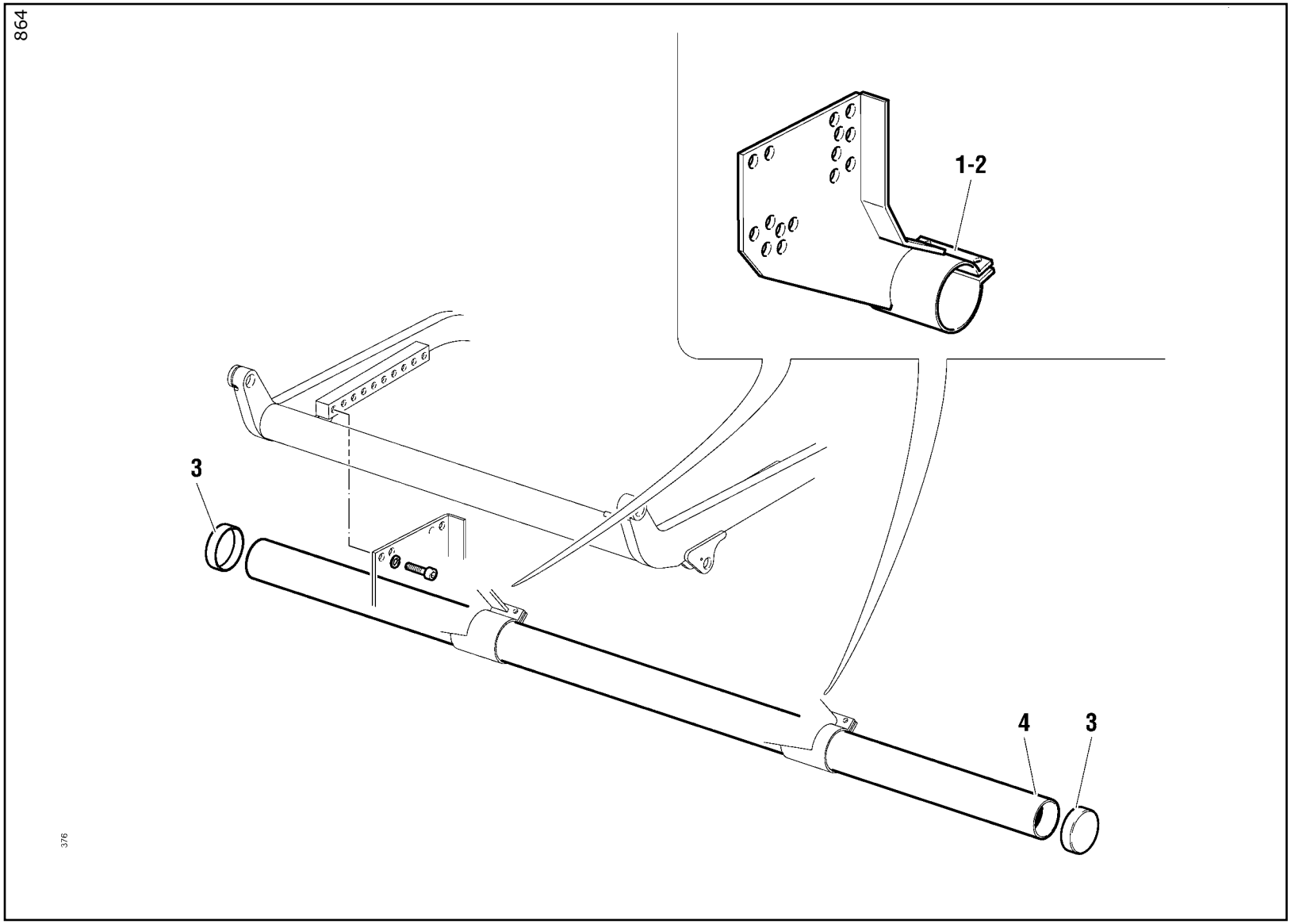

Pos.	Cod.	Qt.	Note
1	573134	1	(DX)
2	573135	1	(SX)
3	176183	2	
4	266189	1	

BARRA PARAINCASTRO
UNDERRIDE PROTECTION

BARRE ANTI-ENCASTREMENT
BARRA ANTI-EMPOTRAMIENTO

REP 20/2

Da matr. a matr.
From s.n. to s.n.
Du n.s au n.s.
De matr. a matr.

001

Tavola N°
Table Nr.
Table Nr.
Tabla N°

10A

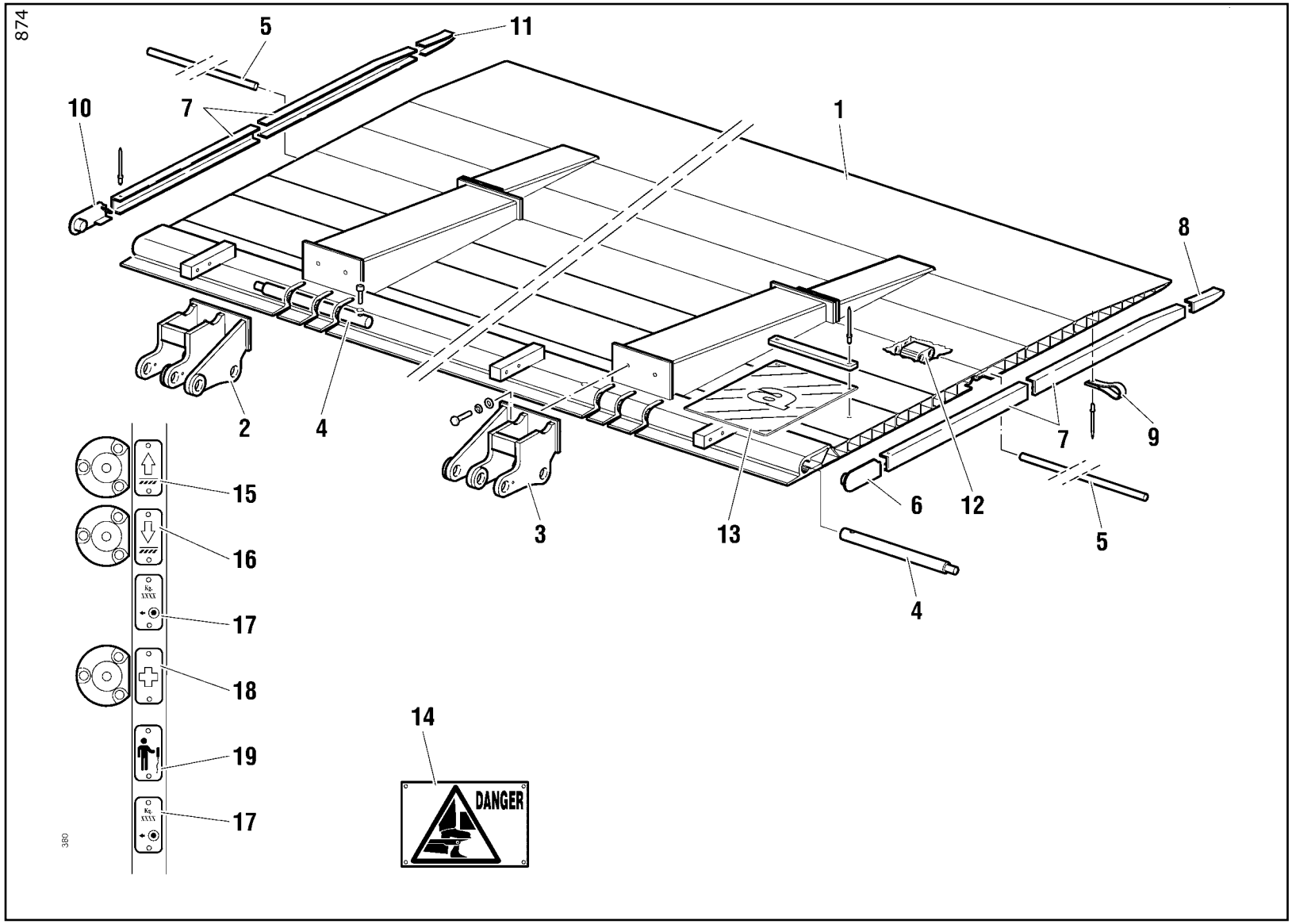

Pos.	Cod.	Qt.	Note
1	-	1	
2	573133	1	(SX)
3	573132	1	(DX)
4	379037	2	
5	379094	2	
6	176151	1	(DX)
7	248014	-	(180cm)
8	541008	1	(DX)
9	338024	2	
10	176152	1	(SX)
11	541009	1	(SX)
12	248009	5	
13	474269	2	
14	576122	1	
15	474950	1	
16	474951	1	
17	474954	1	(Kg. 2000)
18	474952	1	
19	474949	1	

PIATTAFORMA
PLATFORM

PLATE-FORME
PLATAFORMA

REP 20/2

Da matr. a matr.
From s.n. to s.n.
Du n.s au n.s.
De matr. a matr.

001

Tavola N°
Table Nr.
Table Nr.
Tabla N°

10B

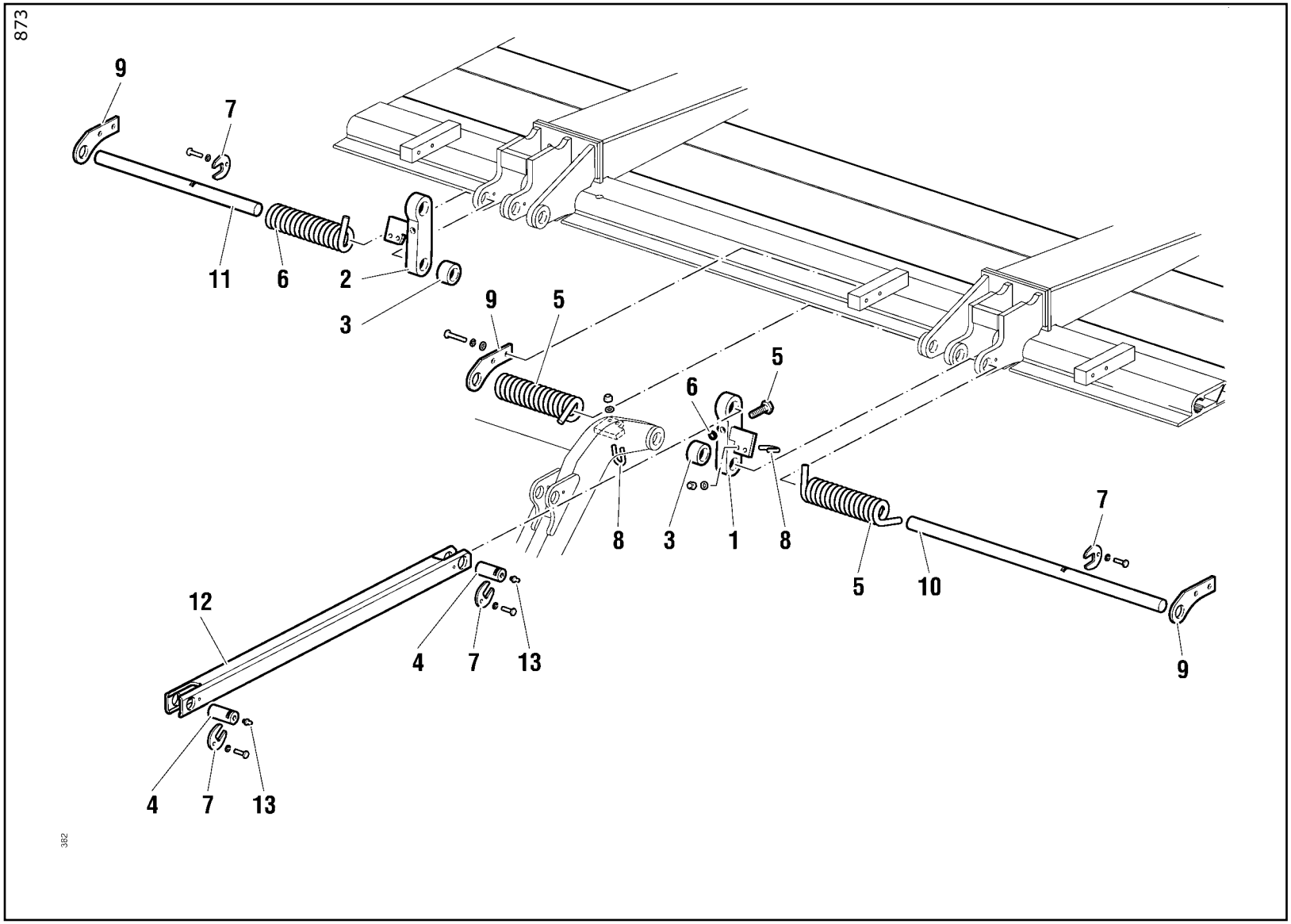

Pos.	Cod.	Qt.	Note
1	532021	1	(DX)
2	532022	1	(SX)
3	534044	2	
4	380038	4	
5	349121	2	
6	349122	1	
7	208039	6	
8	353070	3	
9	573148	3	
10	566015	1	
11	566021	1	
12	556037	2	
13	281002	4	

PIATTAFORMA
PLATFORM

PLATE-FORME
PLATAFORMA

anteo

REP 20/2

Da matr. a matr.
From s.n. to s.n.
Du n.s au n.s.
De matr. a matr.
001

Tavola N°
Table Nr.
Table Nr.
Tabla N°
10B-1

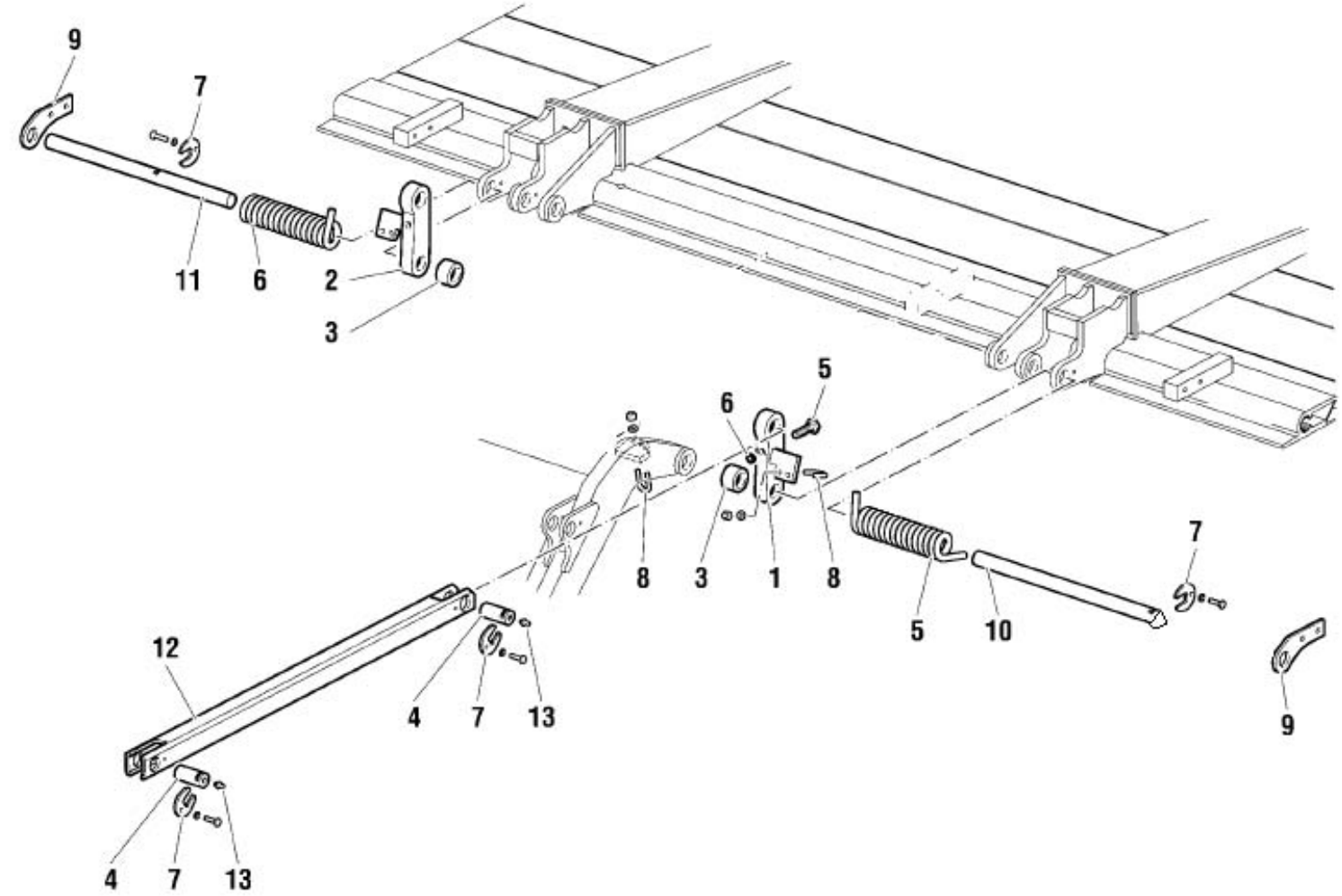

Pos.	Cod.	Qt.	Note
1	532021	1	(DX)
2	532022	1	(SX)
3	534044	2	
4	380038	4	
5	349121	1	
6	349122	1	
7	208039	6	
8	353070	3	
9	573148	2	
10	566021	1	
11	566021	2	
12	556037	2	
13	281002	4	

PIATTAFORMA
PLATFORM

PLATE-FORME
PLATAFORMA

361

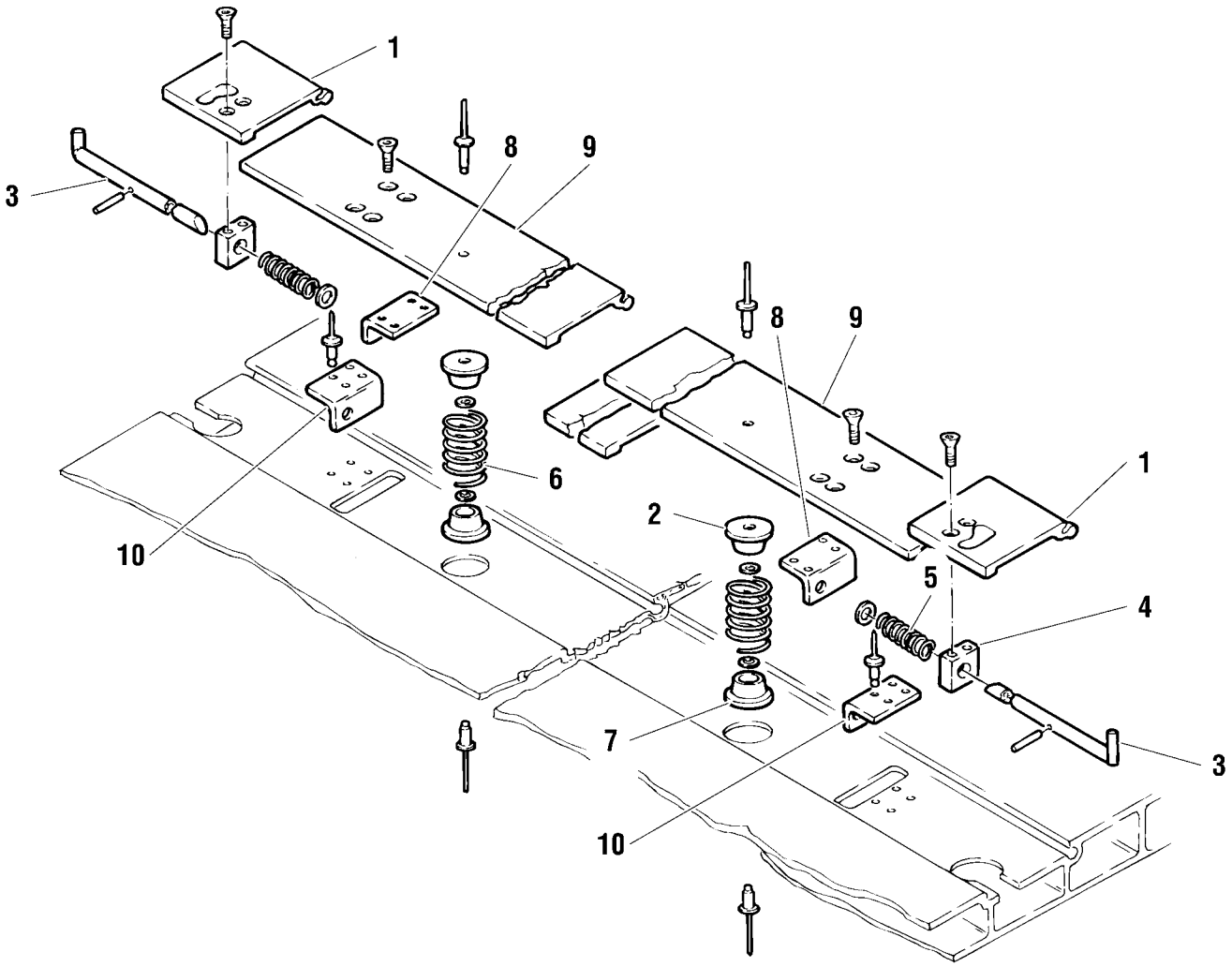

72

Pos.	Cod.	Qt.	Note
1	107149	1	
2	465947	2	
3	107150	1	
4	466026	2	
5	349113	2	
6	349114	2	
7	465946	2	
8	107151	1	
9	107052	1	
10	107152	1	

FERMA-ROLL
ROLL-STOP DEVICE

BUTÉE DE ROULEAUX
DISPOSITIVO PARA BLOQUEO DE RUEDAS

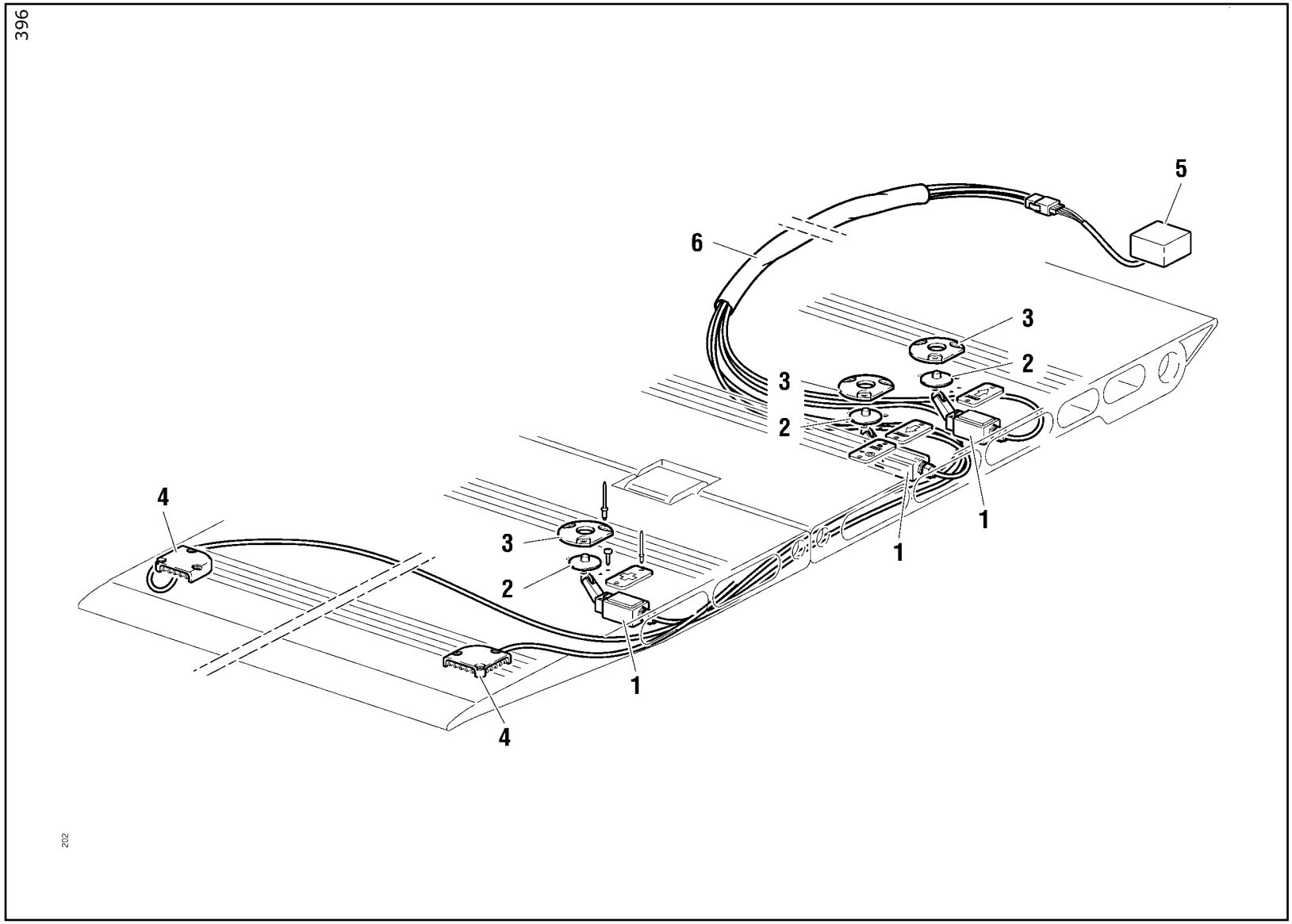

Pos.	Cod.	Qt.	Note
1	286828	3	
2	403170	3	
3	176161	3	
4	395459	2	
5	332216	1	
6	107008	1	

COMPONENTI ELETTRICI
ELECTRIC COMPONENTS

COMPOSANTS ÉLECTRIQUES
COMPONENTES ELÉCTRICOS

dal Codice n°:	107008
from Code nr.:	
du code n°:	219148
de código nr.:	
	338024
	395346
	443064
	531002
	566004

Code	Descrizione	Description	Designation	Denominaciones
107008	Cavo elettrico	Electric cable	Câble électrique	Cable eléctrico
107052	Profilo	Profile	Profil	Perfil
107149	Camma	Cam	Came	Excéntrica
107150	Barra	Bar	Barre	Barra
107151	Staffa	Bracket	Bride de support	Estribo
107152	Staffa	Bracket	Bride de support	Estribo
107574	Spina elettrica	Plug	Fiche électrique	Clavija
125066	Articolazione	Joint	Articulation	Articulación
137014	Boccola	Bushing	Bague	Casquillo
137114	Boccola	Bushing	Bague	Casquillo
147012	Scatola	Housing	Boîte	Caja
147089	Coperchio	Cover	Couvercle	Tapa
147092	Scatola	Housing	Boîte	Caja
154007	Cavo elettrico (L= 450mm)	Electric cable (L= 450mm)	Câble électrique (L= 450mm)	Cable eléctrico (L= 450mm)
154075	Cavo elettrico (L=2450mm)	Electric cable (L=2450mm)	Câble électrique (L=2450mm)	Cable eléctrico (L=2450mm)
176151	Chiusura (DX)	Lock (DX)	Fermeture (DX)	Cierre (DX)
176152	Chiusura (SX)	Lock (SX)	Fermeture (SX)	Cierre (SX)
176161	Protezione	Cover	Carter	Protección
176182	Coperchio (Nero)	Cover (Black)	Couvercle (Noir)	Tapa (Negro)
176183	Tappo	Plug	Bouchon	Tapón
176220	Coperchio	Cover	Couvercle	Tapa
208039	Fermo	Stop	Butée	Tope
215059	Filtro	Filter	Filtre	Filtro

Code	Descrizione	Description	Designation	Denominaciones
219148	Flangia	Flange	Bride	Brida
240023	Giunto	Joint	Joint	Junta
248009	Giunzione	Junction	Jonction	Unión
248014	Profilo (180cm)	Profile (180cm)	Profil (180cm)	Perfil (180cm)
266189	Tubo	Pipe	Tuyau	Tubo
273015	Guarnizione	Seal	Joint	Empaquetadura
273064	Guarnizione	Seal	Joint	Empaquetadura
273521	Guarnizione	Seal	Joint	Empaquetadura
275558	Kit guarnizioni (20)	Seal kit (20)	Kit joints (20)	Juego de empaquetaduras (20)
281001	Ingrassatore	Grease nipple	Graisseur	Engrasador
281002	Ingrassatore	Grease nipple	Graisseur	Engrasador
281006	Ingrassatore	Grease nipple	Graisseur	Engrasador
285004	Interruttore	Switch	Interrupteur	Interruptor
286294	Kit guarnizioni	Seal kit	Kit joints	Juego de empaquetaduras
286828	Microinterruttore	Microswitch	Micro-interrupteur	Microinterruptor
288039	Fermo	Stop	Butée	Tope
288685	Consolle	Console	Console	Consola
288895	Prolunga	Extension	Rallonge	Prolongación
288896	Prolunga	Extension	Rallonge	Prolongación
332041	Pulsantiera (2 funzioni)	Push button panel (2 functions)	Tableau boutons de commande (2 fonctions)	Caja de pulsadores (2 funciones)
332181	Pulsantiera	Push button panel	Tableau boutons de commande	Caja de pulsadores
332216	Intermittenza	Blinker	Feu clignotant	Luz intermitente
332379	Pulsantiera (2 funzioni)	Push button panel (2 functions)	Tableau boutons de commande (2 fonctions)	Caja de pulsadores (2 funciones)

Code	Descrizione	Description	Designation	Denominaciones
338024	Maniglia	Handle	Poignée	Manija
349113	Molla	Spring	Ressort	Resorte
349114	Molla	Spring	Ressort	Resorte
349121	Molla	Spring	Ressort	Resorte
349122	Molla	Spring	Ressort	Resorte
353014	Morsetto	Terminal	Borne	Borne
353070	Fermo	Stop	Butée	Tope
358001	Motore 12V	Motor 12V	Moteur 12V	Motor 12V
358032	Motore 24V	Motor 24V	Moteur 24V	Motor 24V
379037	Perno	Pin	Pivot	Perno
379094	Perno	Pin	Pivot	Perno
380038	Perno	Pin	Pivot	Perno
387114	Pompa 12V	Pump 12V	Pompe 12V	Bomba 12V
387115	Pompa 24V	Pump 24V	Pompe 24V	Bomba 24V
395037	Solenoide 24V	Solenoid 24V	Solénoïde 24V	Solenoide 24V
395038	Solenoide 12V	Solenoid 12V	Solénoïde 12V	Solenoide 12V
395041	Pulsante	Push button	Bouton	Pulsador
395066	Spina elettrica	Plug	Fiche électrique	Clavija
395067	Presa elettrica	Electric socket	Prise électrique	Toma eléctrica
395076	Fusibile	Fuse	Fusible	Fusible
395277	Chiave	Key	Clef	Llave
395328	Selettore	Selector	Sélecteur	Selector
395343	Connettore	Connector	Connecteur	Conector

Code	Descrizione	Description	Designation	Denominaciones
395346	Solenoide 12V	Solenoid 12V	Solénoïde 12V	Solenoide 12V
395347	Solenoide 24V	Solenoid 24V	Solénoïde 24V	Solenoide 24V
395351	Pressacavo	Cable clamp	Serre-câble	Prensacable
395425	Portafusibile	Single-fuse holder	Porte-fusible	Portafusible
395427	Selettore	Selector	Sélecteur	Selector
395447	Kit spazzole	Brush kit	Kit balais	Juego de cepillos
395448	Interruttore	Switch	Interrupteur	Interruptor
395449	Rele 12V	Relay 12V	Relais 12V	Relé 12V
395450	Rele 24V	Relay 24V	Relais 24V	Relé 24V
395459	Lampeggiatore	Flasher	Clignotant	Luz intermitente
395495	Trasmettitore (2 funzioni)	Transmitter (2 functions)	Emetteur (2 fonctions)	Transmisor (2 funciones)
395497	Centralina (2 funzioni)	Power unit (2 functions)	Unité de puissance (2 fonctions)	Centralita (2 funciones)
395523	Microinterruttore	Microswitch	Micro-interrupteur	Microinterruptor
403170	Tappo	Plug	Bouchon	Tapón
409549	Raccordo	Pipe fitting	Raccord	Conexión
409552	Raccordo	Pipe fitting	Raccord	Conexión
409853	Raccordo	Pipe fitting	Raccord	Conexión
409865	Raccordo	Pipe fitting	Raccord	Conexión
410077	Raccordo	Pipe fitting	Raccord	Conexión
410079	Raccordo	Pipe fitting	Raccord	Conexión
410168	Raccordo	Pipe fitting	Raccord	Conexión
410174	Raccordo	Pipe fitting	Raccord	Conexión
410176	Raccordo	Pipe fitting	Raccord	Conexión

Code	Descrizione	Description	Designation	Denominaciones
443064	Serbatoio	Tank	Réservoir	Deposito
465946	Guida	Guide	Guide	Guía
465947	Guida	Guide	Guide	Guía
466026	Guida	Guide	Guide	Guía
466109	Supporto	Support	Support	Soporte
471217	Tappo	Plug	Bouchon	Tapón
474269	Targhetta	Name plate	Plaque	Etiqueta
474949	Targhetta	Name plate	Plaque	Etiqueta
474950	Targhetta	Name plate	Plaque	Etiqueta
474951	Targhetta	Name plate	Plaque	Etiqueta
474952	Targhetta	Name plate	Plaque	Etiqueta
474954	Targhetta (Kg. 2000)	Name plate (Kg. 2000)	Plaque (Kg. 2000)	Etiqueta (Kg. 2000)
481018	Tirante	Tie rod	Tirant	Tirante
485094	Tubo gomma	Rubber hose	Tuyau en caoutchouc	Tubo de goma
486255	Tubo gomma	Rubber hose	Tuyau en caoutchouc	Tubo de goma
492894	Tubo ferro	Iron pipe	Tube en fer	Tubo de hierro
492943	Tubo ferro	Iron pipe	Tube en fer	Tubo de hierro
495010	Valvola di max. pressione	Max pressure valve	Soupape de pression maxi	Válvula de presión máx.
495083	Regolatore di flusso	Flow regulator	Régulateur de flux	Regulador de flujo
495347	Valvola (2 vie)	Valve (2 ways)	Soupape (2 voies)	Válvula (2 vias)
495468	Valvola (2 vie)	Valve (2 ways)	Soupape (2 voies)	Válvula (2 vias)
495486	Regolatore di flusso	Flow regulator	Régulateur de flux	Regulador de flujo
530005	Biella	Connecting rod	Bielle	Biela

Code	Descrizione	Description	Designation	Denominaciones
531002	Asta (20)	Rod (20)	Tige (20)	Varilla (20)
531014	Asta (15)	Rod (15)	Tige (15)	Varilla (15)
532007	Attacco	Connection	Connexion	Conexión
532021	Biella (DX)	Connecting rod (DX)	Bielle (DX)	Biela (DX)
532022	Biella (SX)	Connecting rod (SX)	Bielle (SX)	Biela (SX)
534008	Distanziale	Spacer	Entretoise	Separador
534009	Distanziale	Spacer	Entretoise	Separador
534011	Distanziale	Spacer	Entretoise	Separador
534012	Distanziale	Spacer	Entretoise	Separador
534044	Distanziale	Spacer	Entretoise	Separador
536030	Traversa	Cross member	Traverse	Travesaño
541002	Coperchio (Nero)	Cover (Black)	Couvercle (Noir)	Tapa (Negro)
541003	Protezione	Cover	Carter	Protección
541008	Chiusura (DX)	Lock (DX)	Fermeture (DX)	Cierre (DX)
541009	Chiusura (SX)	Lock (SX)	Fermeture (SX)	Cierre (SX)
541015	Protezione (Nero)	Cover (Black)	Carter (Noir)	Protección (Negro)
554076	Chiusura	Lock	Fermeture	Cierre
554080	Chiusura	Lock	Fermeture	Cierre
556037	Puntone	Strut	Madrier	Cabrio
561020	Martinetto (20)	Hydraulic jack (20)	Vérin (20)	Gato (20)
561023	Martinetto (15)	Hydraulic jack (15)	Vérin (15)	Gato (15)
566002	Perno	Pin	Pivot	Perno
566003	Perno	Pin	Pivot	Perno

Code	Descrizione	Description	Designation	Denominaciones
566004	Perno	Pin	Pivot	Perno
566015	Perno	Pin	Pivot	Perno
566021	Perno	Pin	Pivot	Perno
573132	Attacco (DX)	Connection (DX)	Connexion (DX)	Conexión (DX)
573133	Attacco (SX)	Connection (SX)	Connexion (SX)	Conexión (SX)
573134	Supporto (DX)	Support (DX)	Support (DX)	Soporte (DX)
573135	Supporto (SX)	Support (SX)	Support (SX)	Soporte (SX)
573148	Fermo	Stop	Butée	Tope
573160	Supporto	Support	Support	Soporte
573161	Supporto	Support	Support	Soporte
576112	Pannello	Panel	Tableau	Cuadro
576122	Targhetta	Name plate	Plaque	Etiqueta